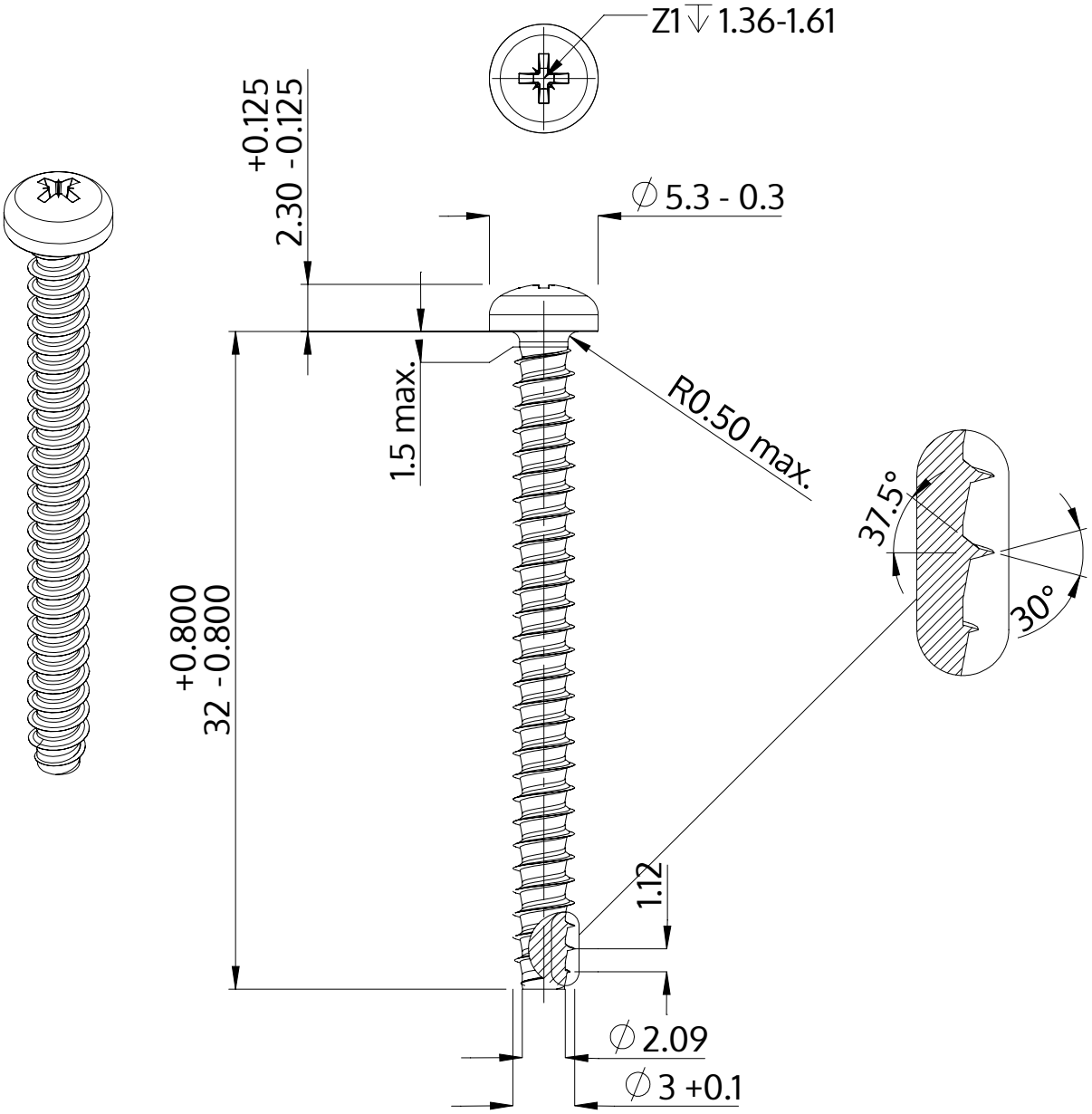

Beskrivning	STP22 3.0x32.0 - Z1
Material	stål, härdat
Yta	ZnNi svart-passiviserad/Cr-VI-fri, härdad, förseglad
Vikt	1.362 kg / 1000 styck

SCREWERK	**STP220300320B**	
Metrisk skiss A4	Skala 3:1	2024-10