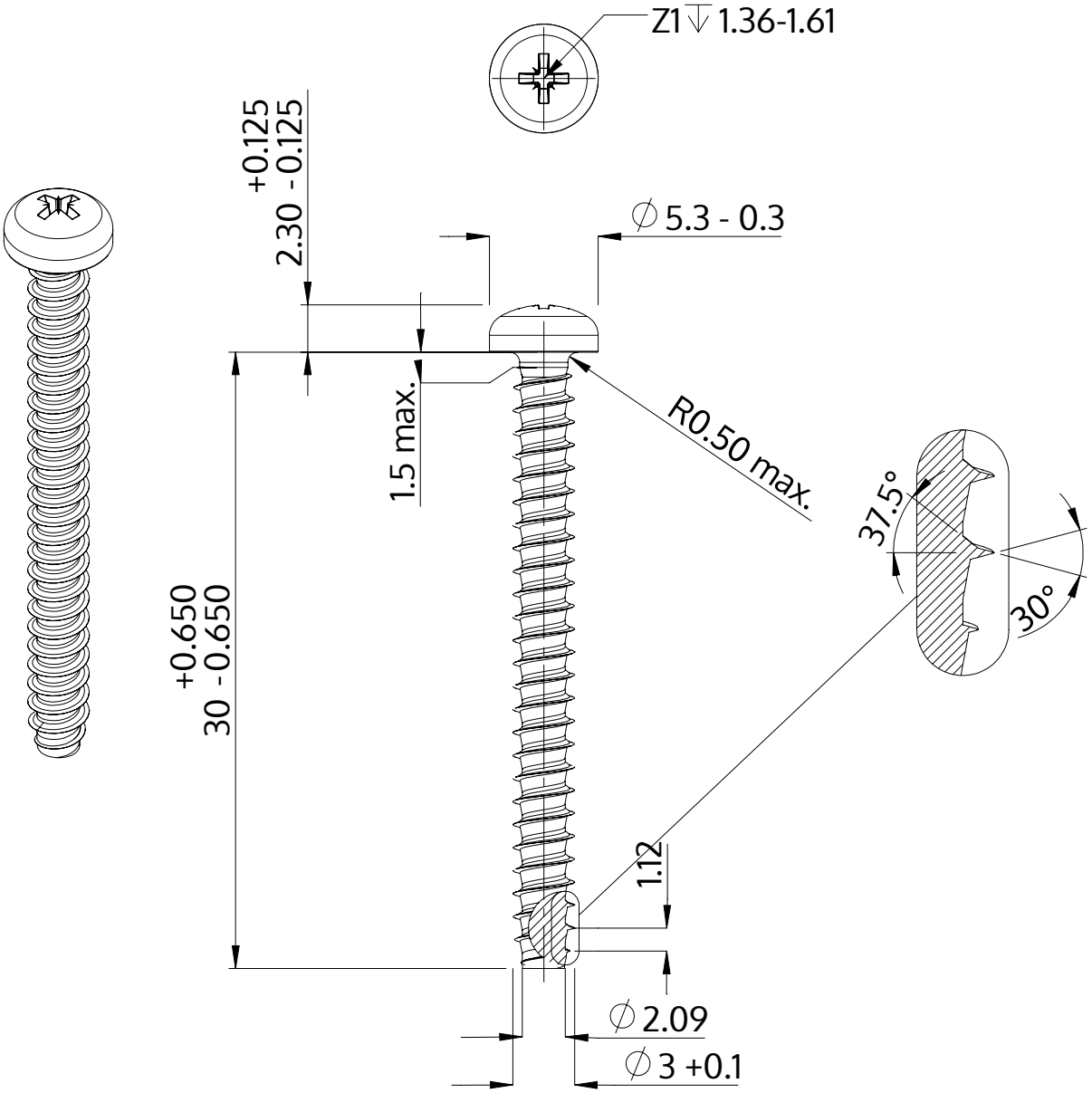

Descrição	STP22 3.0x30.0 - Z1
Material	inox A2
Superfície	Decapado e passivado
Peso	1.294 kg / 1000 peças

SCREWERK	**STP220300300E**	
Desenho Métrico A4	Escala 3:1	2024-10