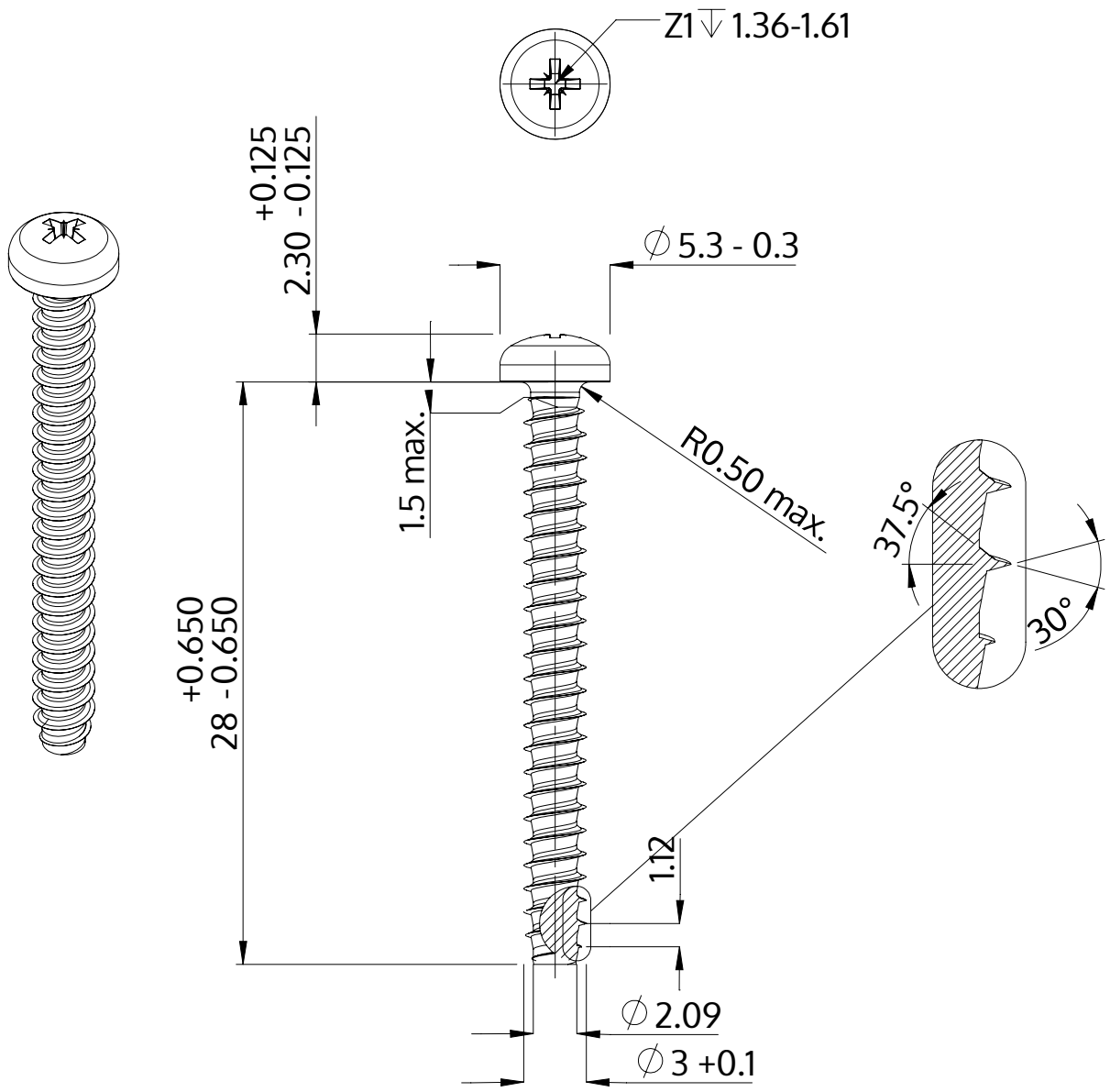

Beschreibung	STP22 3.0x28.0 - Z1
Werkstoff	Stahl, vergütet
Oberfläche	ZnNi min. 5µm, schwarz passiviert, getempert, versiegelt
Gewicht	1.226 kg / 1000 Stück

SCREWERK	**STP220300280B**	
Metrische Zeichnung A4	Skalierung 3:1	2024-10