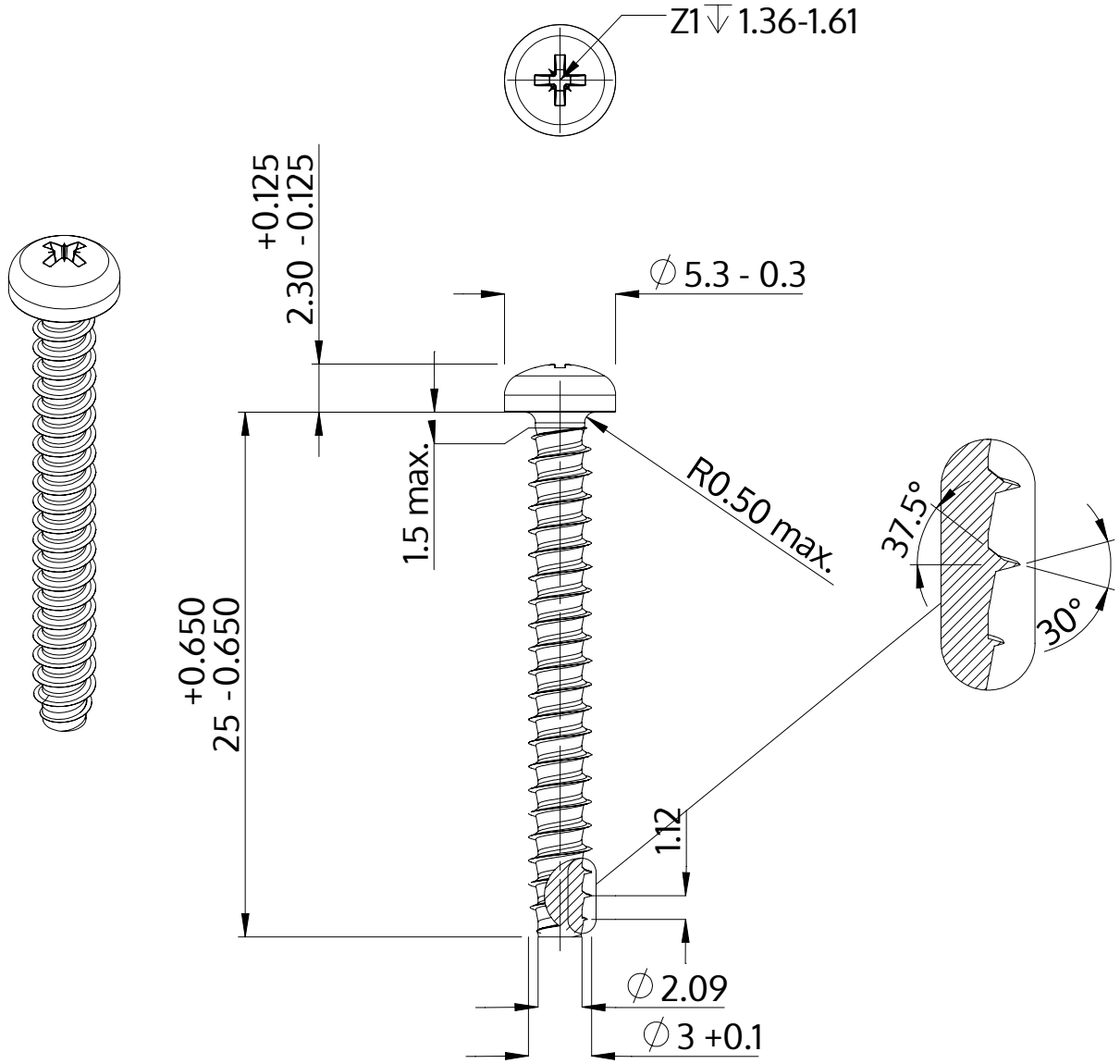

Descrição	STP22 3.0x25.0 - Z1
Material	aço, endurecido
Superfície	Zincado Niquelado Galvanizado, Passivado negro
Peso	1.124 kg / 1000 peças

SCREWERK	**STP220300250B**	
Desenho Métrico A4	Escala 3:1	2024-10