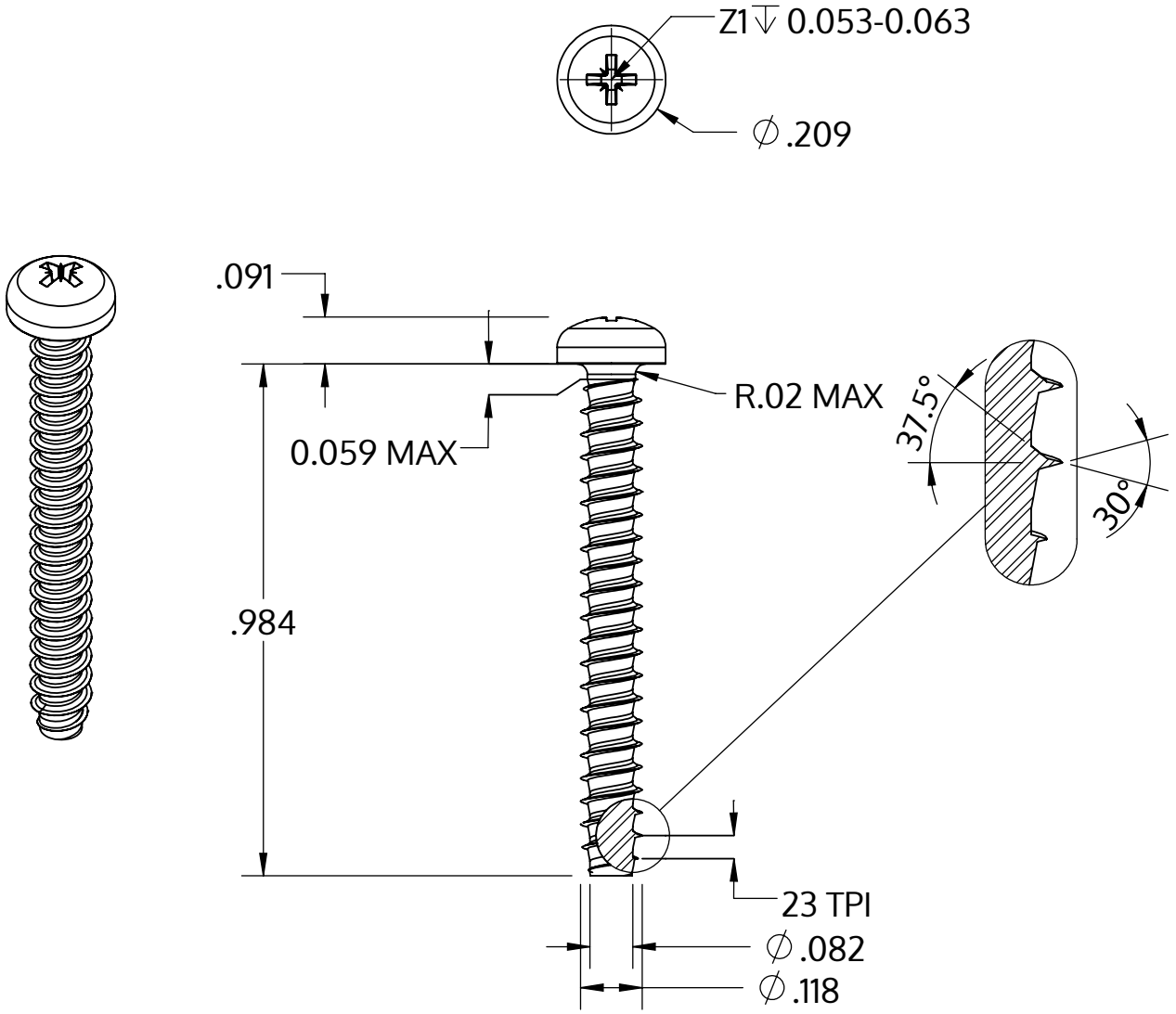


| | |
|---|---|
| Metric size | M3 x 1.12 mm |
| US size (converted) | #4-23 |
| | Tolerances [inch] |
| Length | +/- 0.025 |
| Head diameter | +0 / -0.011 |
| Head height | +/- 0.004 |
| Thread diameter | +0.003 / -0 |

| | |
|---|---|
| Descrição | STP22 3.0x25.0 - Z1 |
| Material | aço, endurecido |
| Superfície | Zincado Niquelado Galvanizado, Passivado negro |
| Peso | 1.124 kg / 1000 peças |

| | | |
|---|---|---|
| SCREWERK | **STP220300250B** | |
| _Zoll Zeichnung Größe A | Escala 3:1 | 2024-10 |