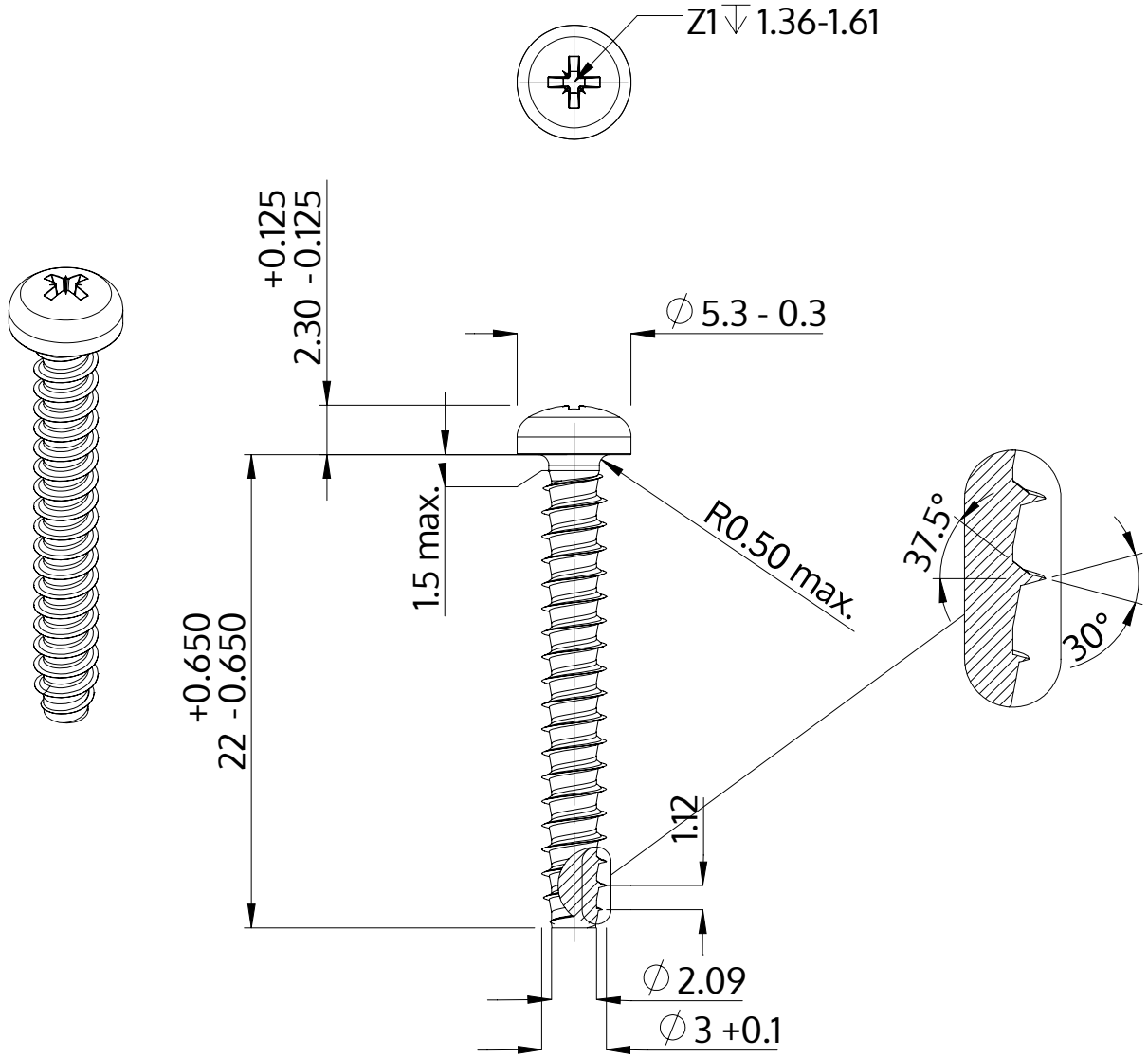

Açıklaması	STP22 3.0x22.0 - Z1
Malzeme	Paslanmaz Çelik A2
Kaplama	Parlak, cilalanmış ve pasifleştirilmiştir
Ağırlık	1.022 kg / 1000 Adet

SCREWERK	**STP220300220E**	
Metrik çizim A4	Ölçeklendirme 3:1	2024-10