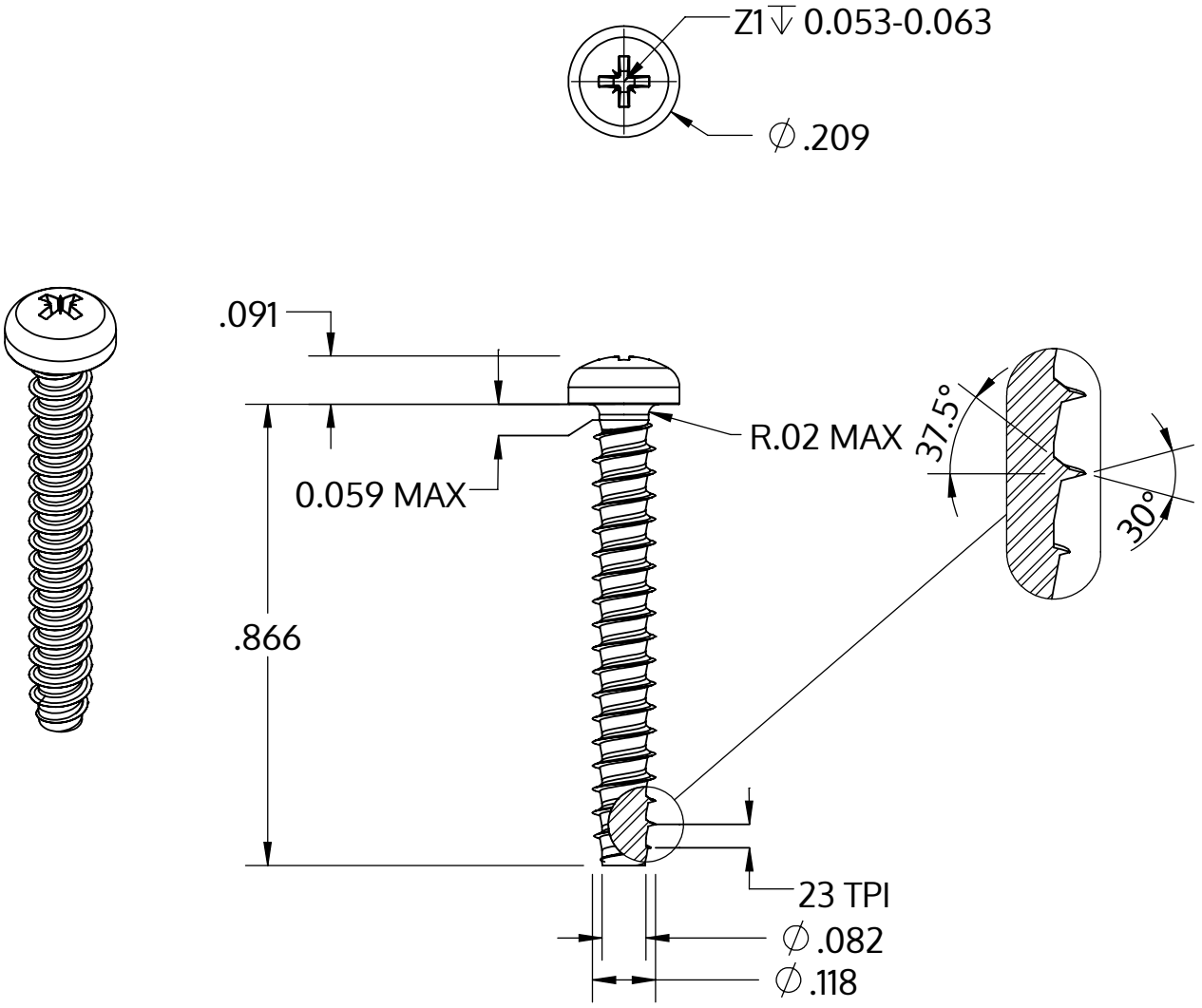

Metric size	M3 x 1.12 mm
US size (converted)	#4-23
	Tolerances [inch]
Length	+/- 0.025
Head diameter	+0 / -0.011
Head height	+/- 0.004
Thread diameter	+0.003 / -0

Açıklaması	STP22 3.0x22.0 - Z1
Malzeme	Paslanmaz Çelik A2
Kaplama	Parlak, cilalanmış ve pasifleştirilmiştir
Ağırlık	1.022 kg / 1000 Adet

SCREWERK	**STP220300220E**	
_Zoll Zeichnung Größe A	Ölçeklendirme 3:1	2024-10