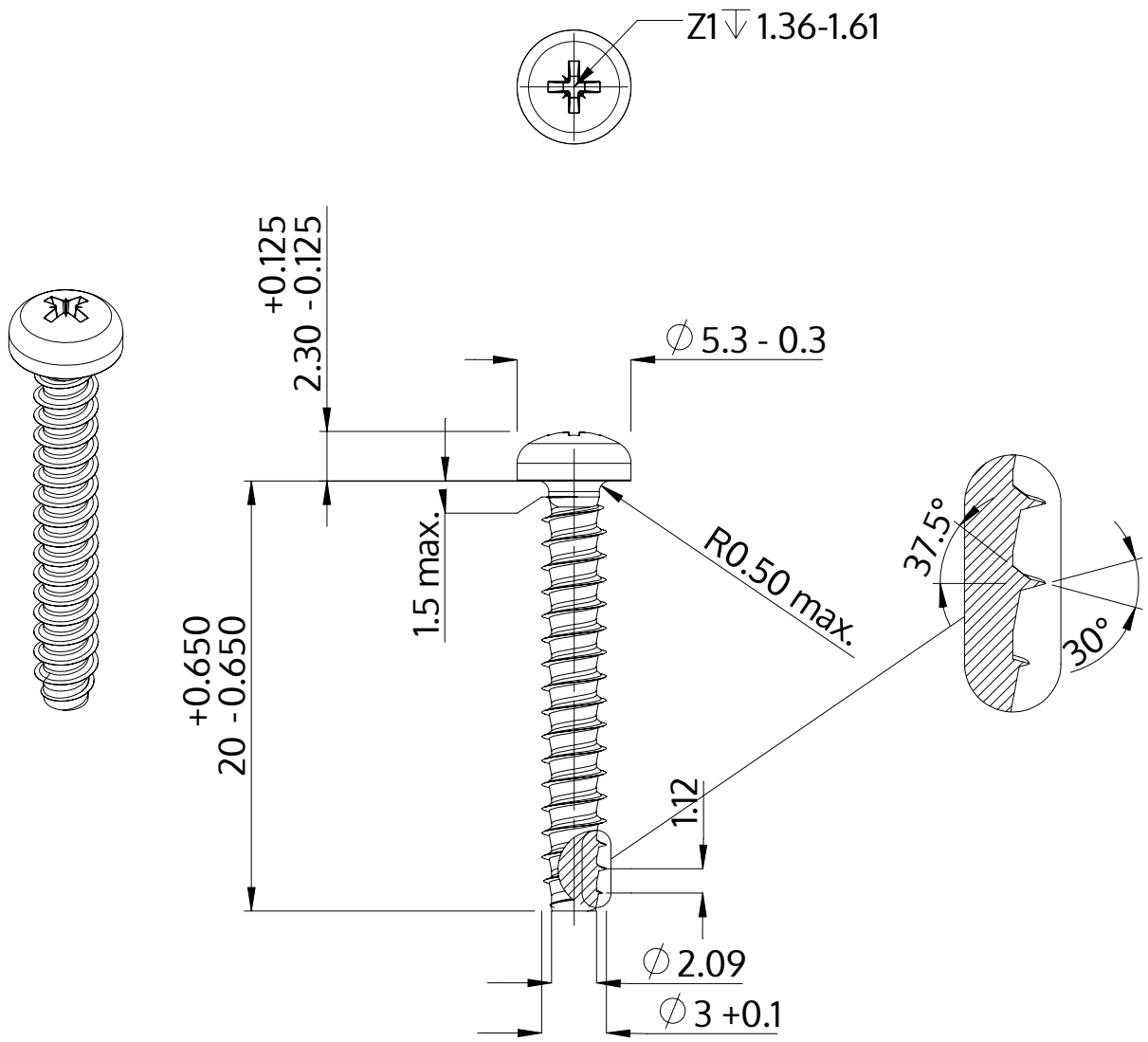

Beschrijving	STP22 3.0x20.0 - Z1
Materiaal	veredeld staal
Oppervlak	verzinkt 5-7 µm, getempert, blauw / transparant gepassiveerd
Gewicht	0.955 kg / 1000 stuk

SCREWERK	**STP220300200S**	
Metrische tekening A4	Schaal 3:1	2024-10