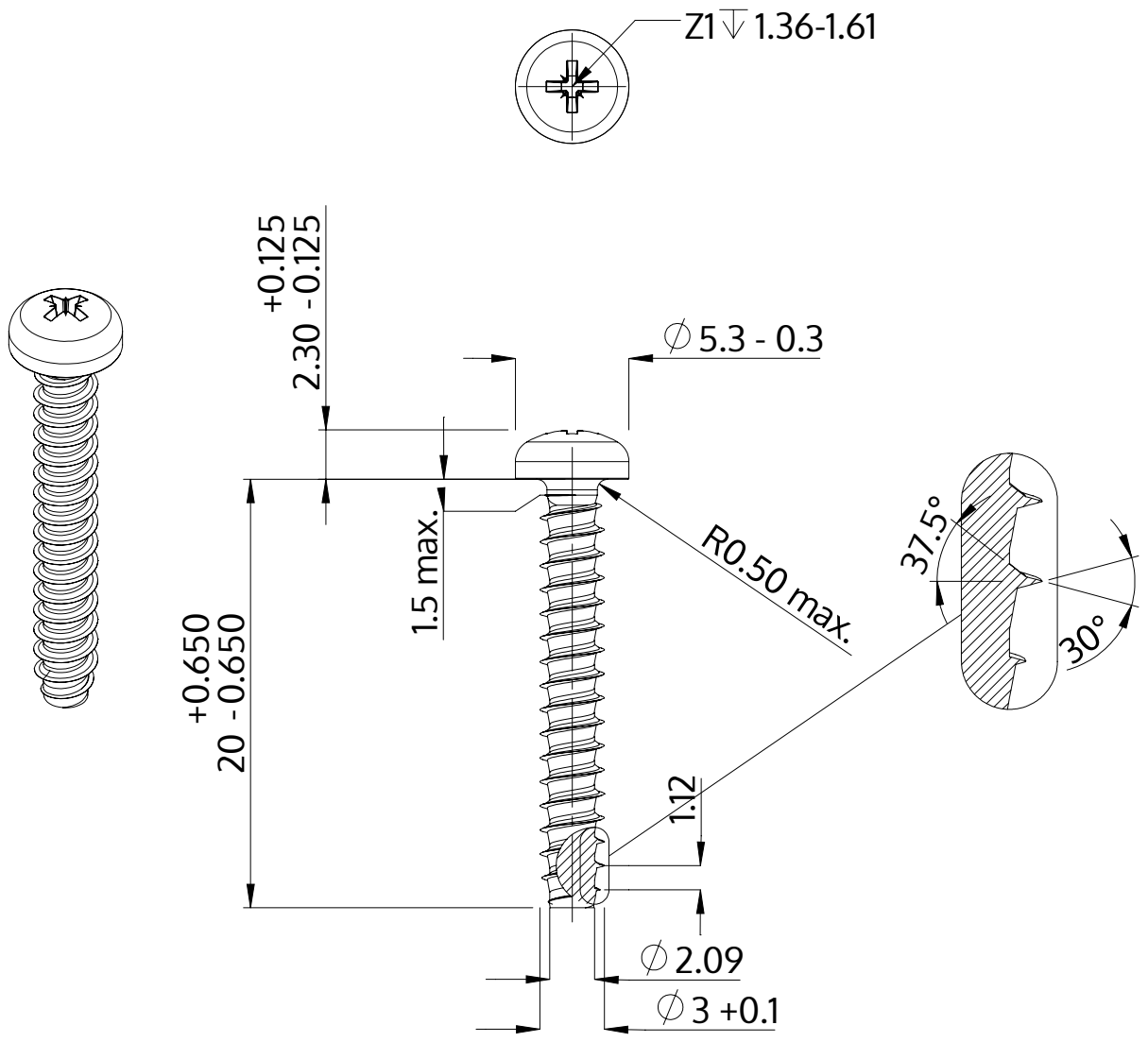

Açıklaması	STP22 3.0x20.0 - Z1
Malzeme	Paslanmaz Çelik A4
Kaplama	Parlak, cilalanmış ve pasifleştirilmiştir
Ağırlık	0.955 kg / 1000 Adet

SCREWERK	**STP220300200C**	
Metrik çizim A4	Ölçeklendirme None:1	2024-04