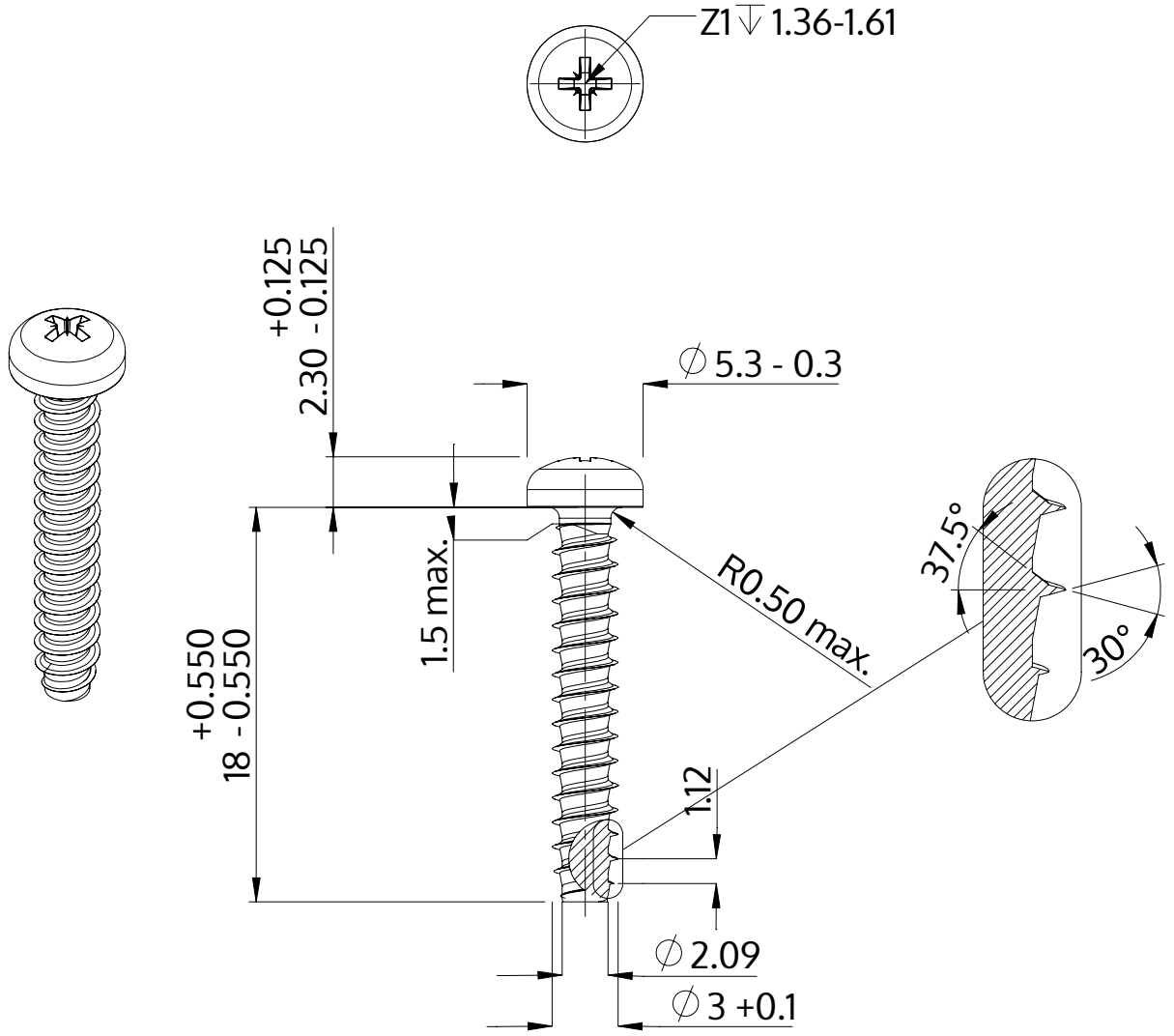

Descripción	STP22 3.0x18.0 - Z1
Material	Acero Inoxidable A2
Superficie	Laminado brillante, barnizado y pasivado
Peso	0.887 kg / 1000 Piezas

SCREWERK	**STP220300180E**	
Diseño métrico	Escalada 3:1	2024-10