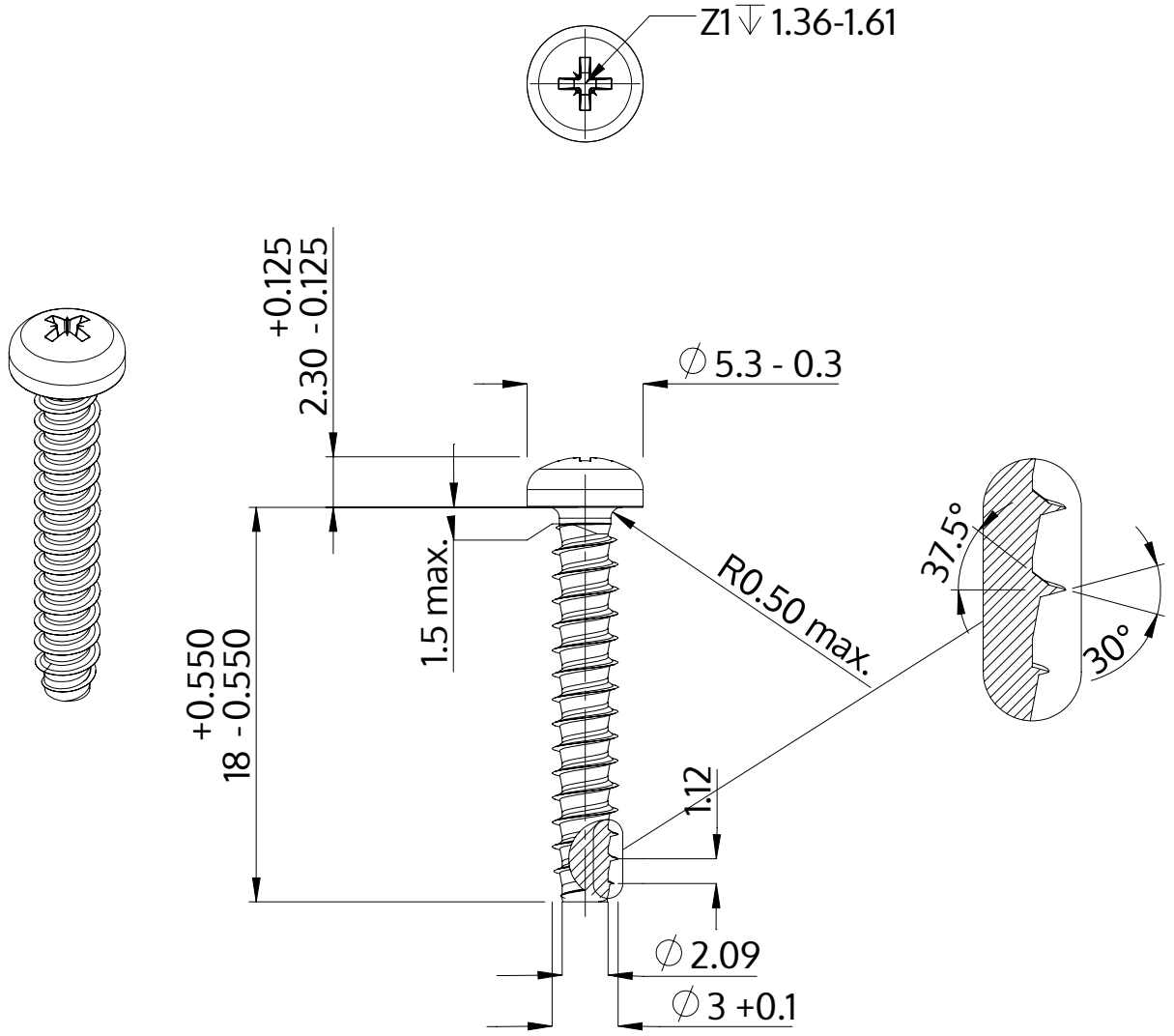

Popis	STP22 3.0x18.0 - Z1
Materiál	Nerezová ocel A4
Povrch	holá, mořená a pásová ocel
Hmotnost	0.887 kg / 1000 Kus

SCREWERK	**STP220300180C**	
Metric výkres A4	Měřítko 3:1	2024-10