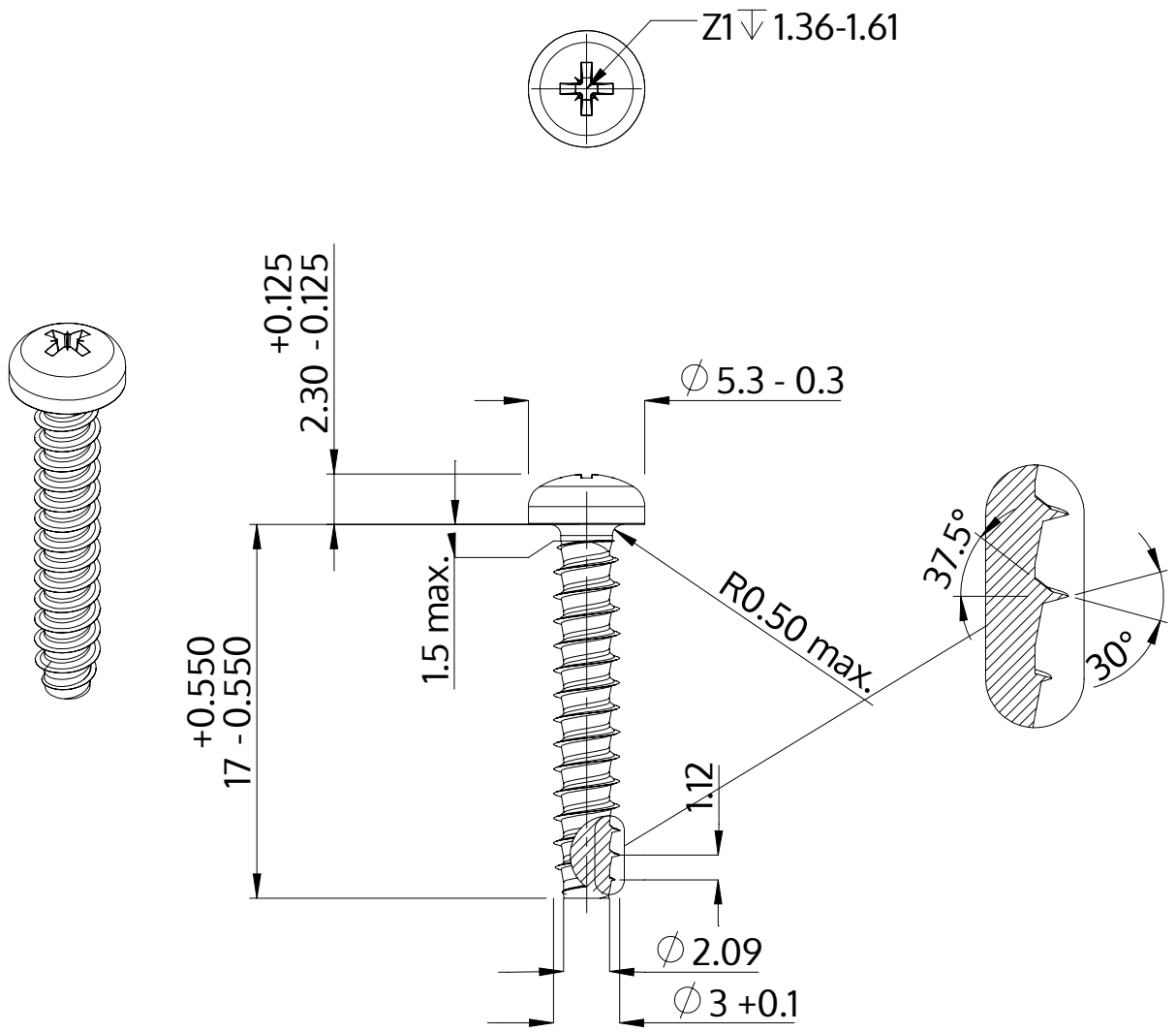

Descrição	STP22 3.0x17.0 - Z1
Material	aço, endurecido
Superfície	zincado 5-7 µm, galvanizado, azul / passivado transparente
Peso	0.853 kg / 1000 peças

SCREWERK	**STP220300170S**	
Desenho Métrico A4	Escala 3:1	2024-10