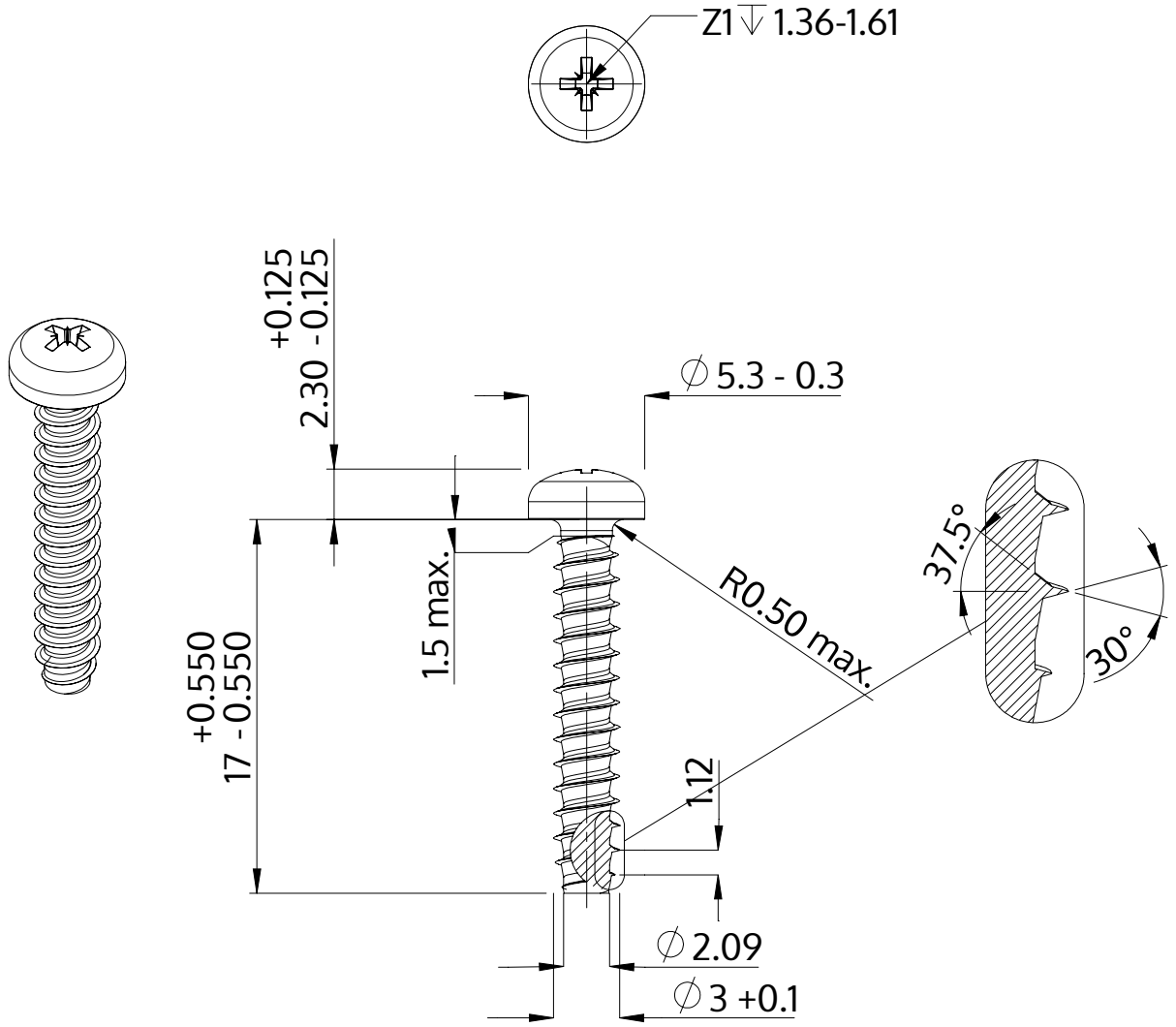

Descripción	STP22 3.0x17.0 - Z1
Material	Acero, endurecido
Superficie	Zinc-Niquelado, pasivado negro/ sin Cr-VI, recocido, sellado
Peso	0.853 kg / 1000 Piezas

SCREWERK	**STP220300170B**	
Diseño métrico	Escalada 3:1	2024-10