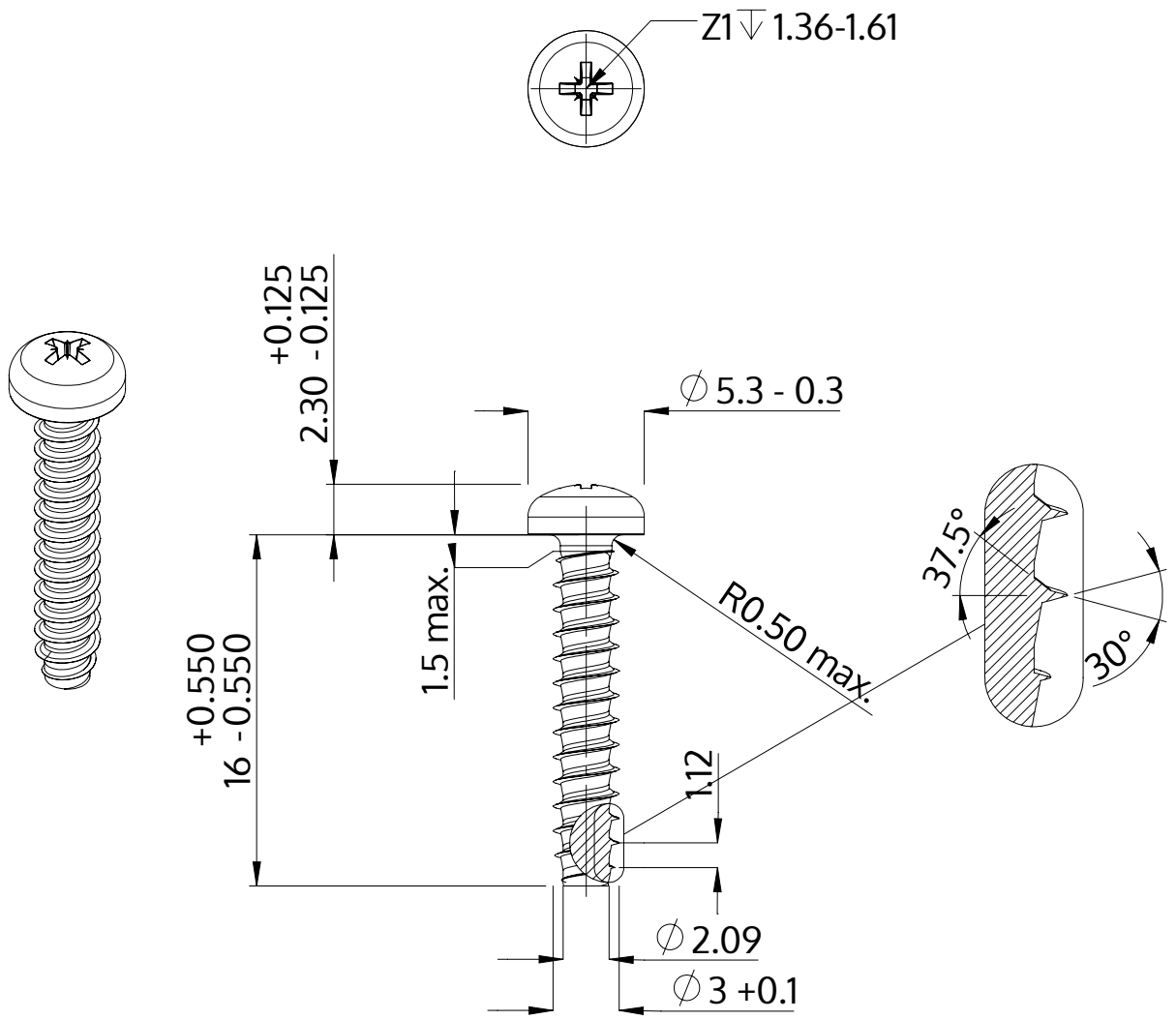

Beskrivning	STP22 3.0x16.0 - Z1
Material	rostfritt stål A2
Yta	blank och passiviserad
Vikt	0.819 kg / 1000 styck

SCREWERK	**STP220300160E**	
Metrisk skiss A4	Skala 3:1	2024-10