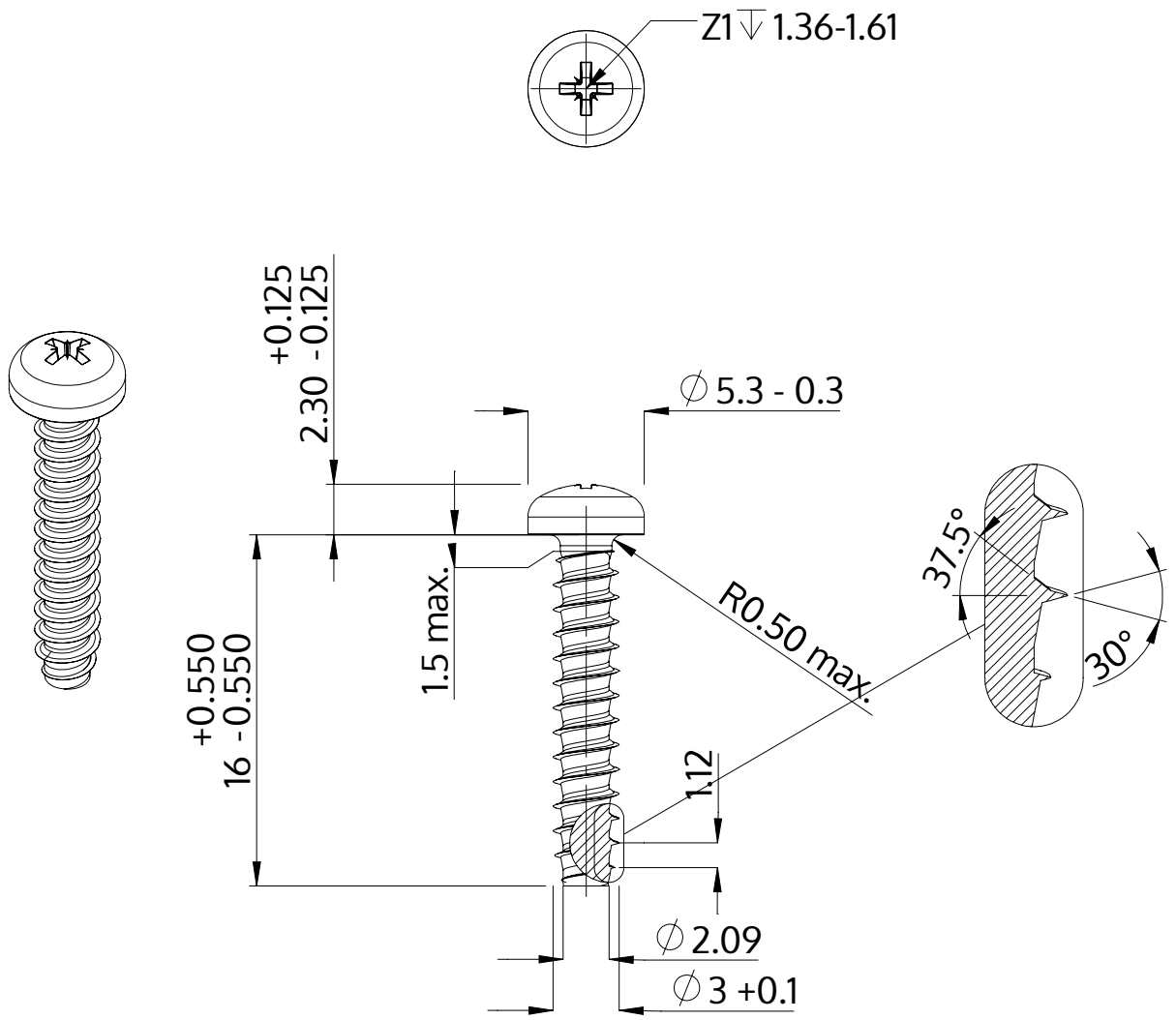

Descrizione	STP22 3.0x16.0 - Z1
Materiale	acciaio inossidabile A4
Superficie	bianco-decapato e passivato
Peso	0.819 kg / 1000 pezzi

SCREWERK	**STP220300160C**	
Disegno metrico A4	Scala 3:1	2024-10