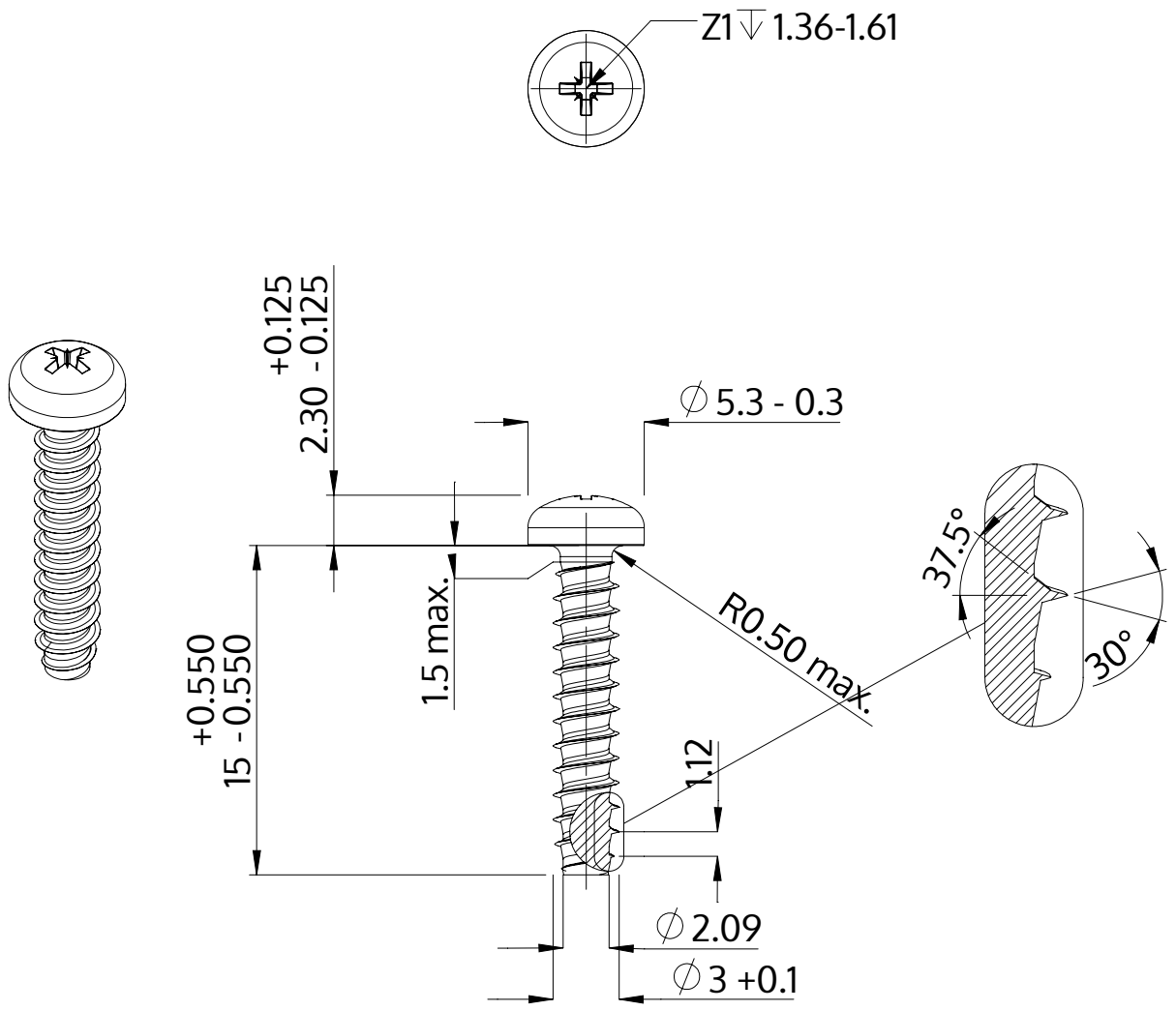

Описание	STP22 3.0x15.0 - Z1
Материал	неръждаема стомана A2
Повърхност	гланциран, полиран, пасиваран
Тегло	0.785 kg / 1000 Бройка

SCREWERK	**STP220300150E**	
Метричен дизайн A4	Мащаб 3:1	2024-10