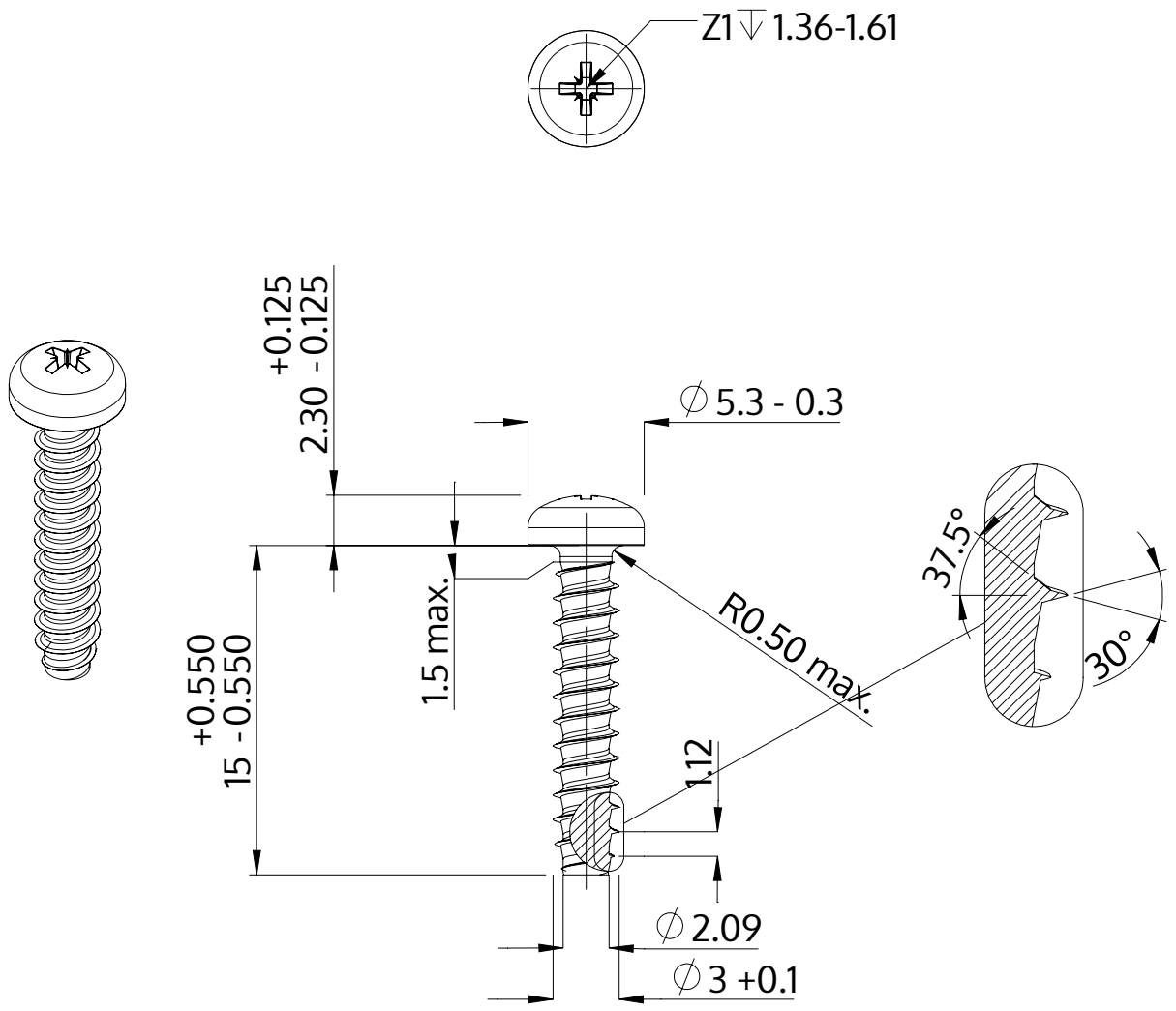

Opis	STP22 3.0x15.0 - Z1
Materiał	Stal szlachetna A4
Powierzchnia	Prosta, bejcowana i pasywowana
Waga	0.785 kg / 1000 sztuk

SCREWERK	**STP220300150C**	
Rysunek metryczny A4	Skala 3:1	2024-10