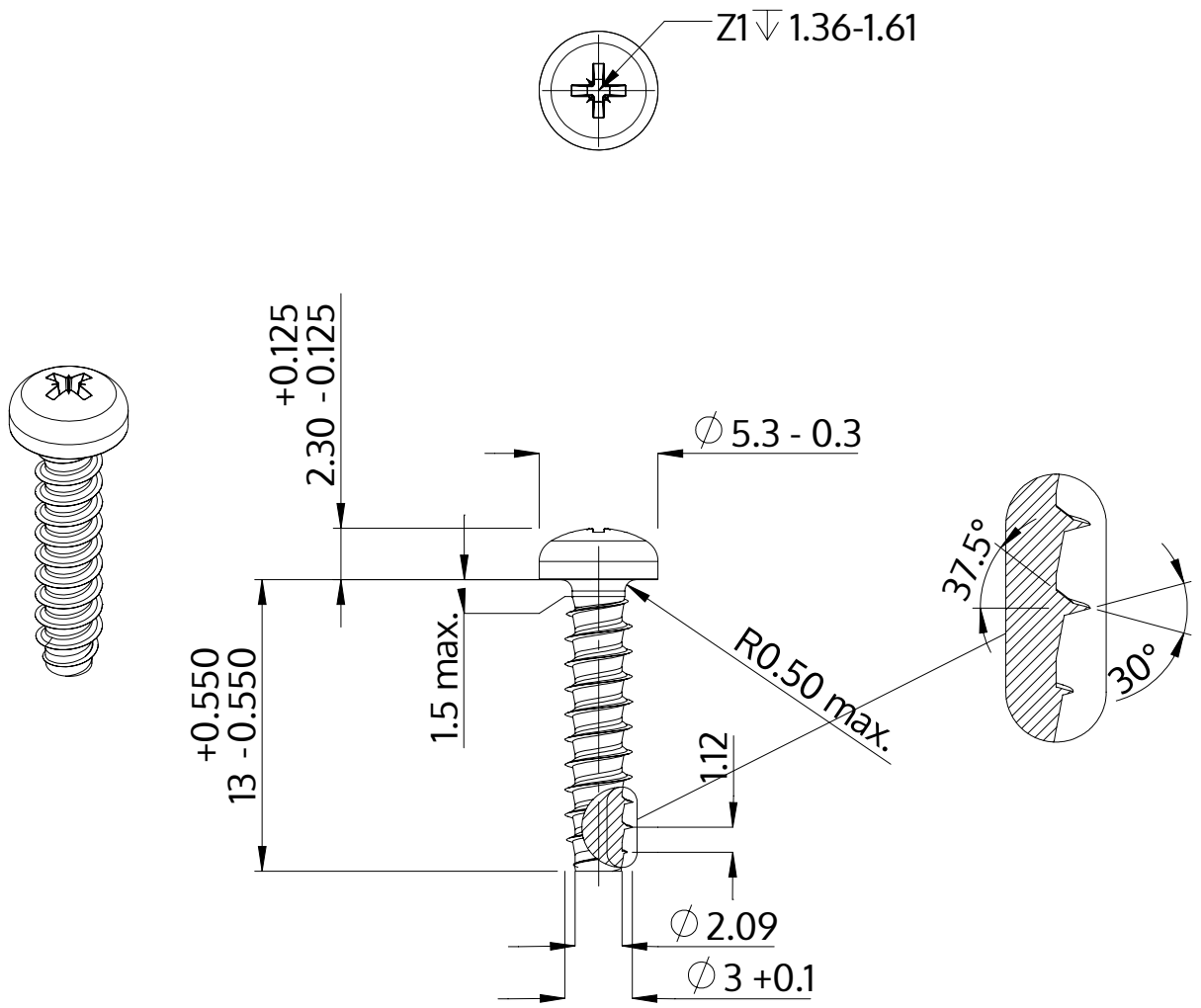

Описание	STP22 3.0x13.0 - Z1
Материал	неръждаема стомана A2
Повърхност	гланциран, полиран, пасиваран
Тегло	0.717 kg / 1000 Бройка

SCREWERK	**STP220300130E**	
Метричен дизайн A4	Мащаб None:1	2024-04