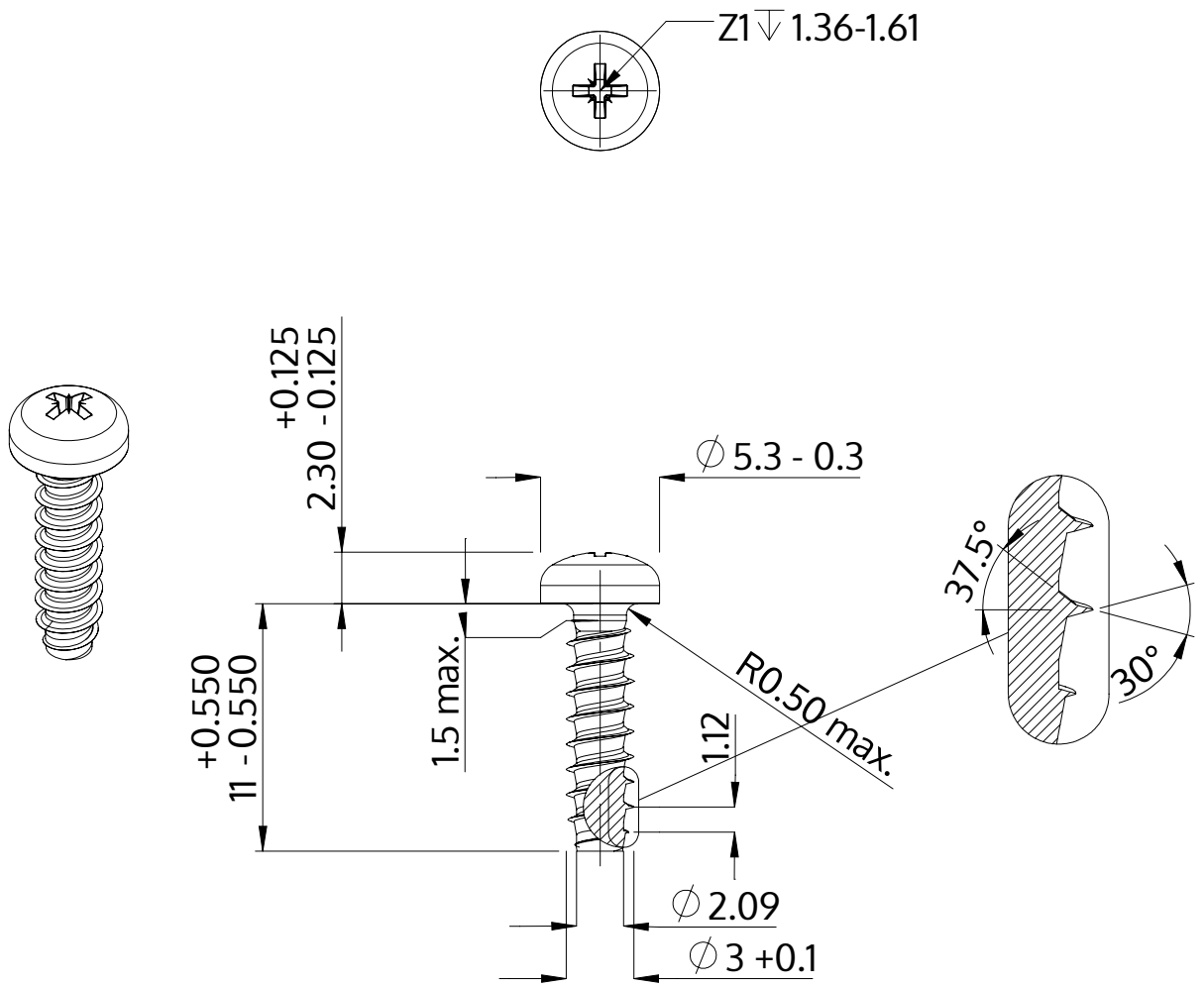

Beskrivelse	STP22 3.0x11.0 - Z1
Materiale	Ædelstål A2
Overflade	blank, bejdset og passiveret
Vægt	0.649 kg / 1000 stykke

SCREWERK	**STP220300110E**	
Metrisk tegning A4	Skalering 3:1	2024-10