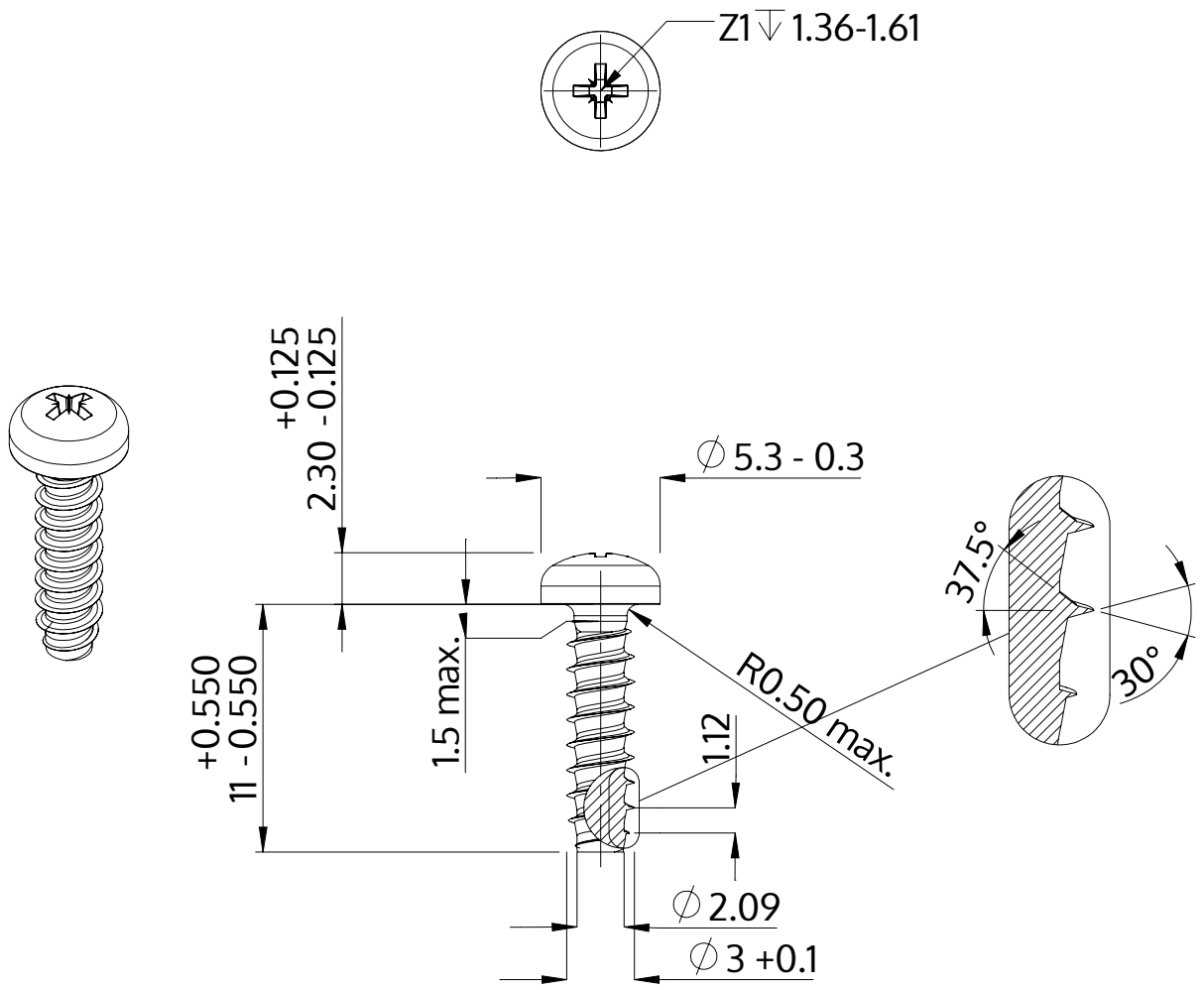

Descrição	STP22 3.0x11.0 - Z1
Material	aço, endurecido
Superfície	Zincado Niquelado Galvanizado, Passivado negro
Peso	0.649 kg / 1000 peças

SCREWERK	**STP220300110B**	
Desenho Métrico A4	Escala 3:1	2024-10