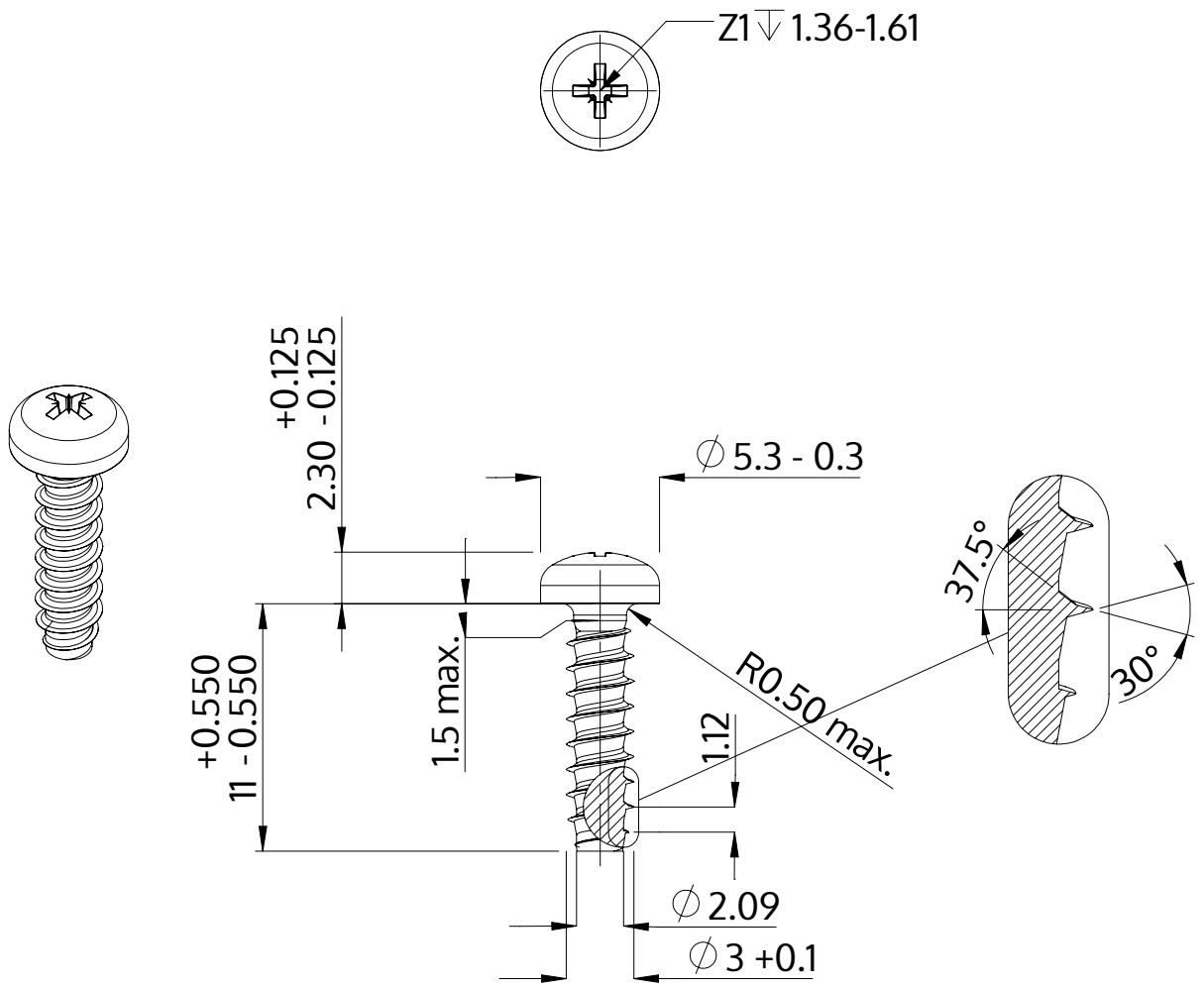

Descrizione	STP22 3.0x11.0 - Z1
Materiale	acciaio, temprato
Superficie	Placcato Zinco-Nichel, passivato nero, ricotto, sigillato
Peso	0.649 kg / 1000 pezzi

SCREWERK	**STP220300110B**	
Disegno metrico A4	Scala 3:1	2024-05