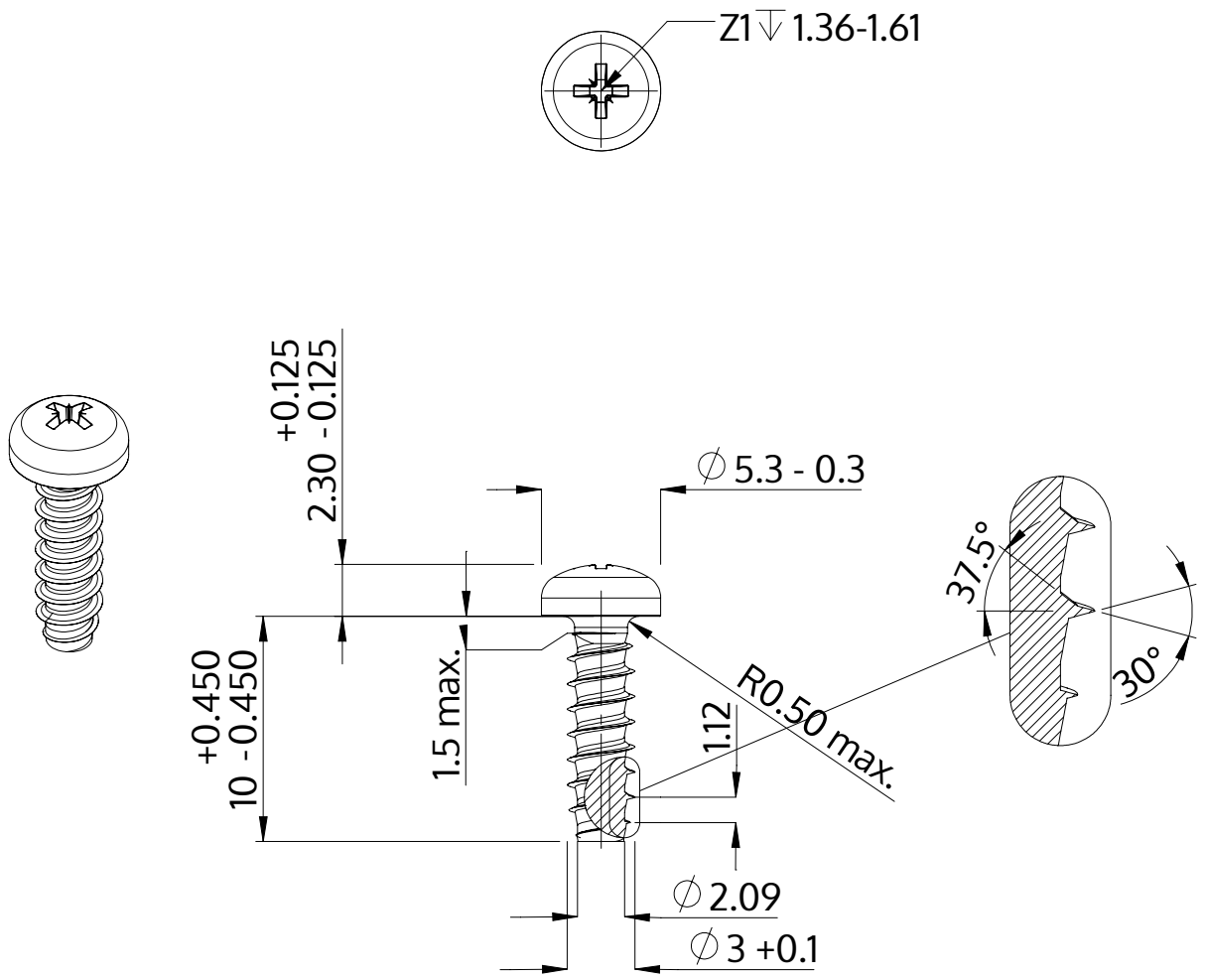

Descriere	STP22 3.0x10.0 - Z1
Material	oțel, călit
Exterior	zincat 5-7 µm, recopt, pasivat transparent/albastru
Greutate	0.615 kg / 1000 unități

SCREWERK	**STP220300100S**	
Desen metric A4	Scalarea None:1	2024-04