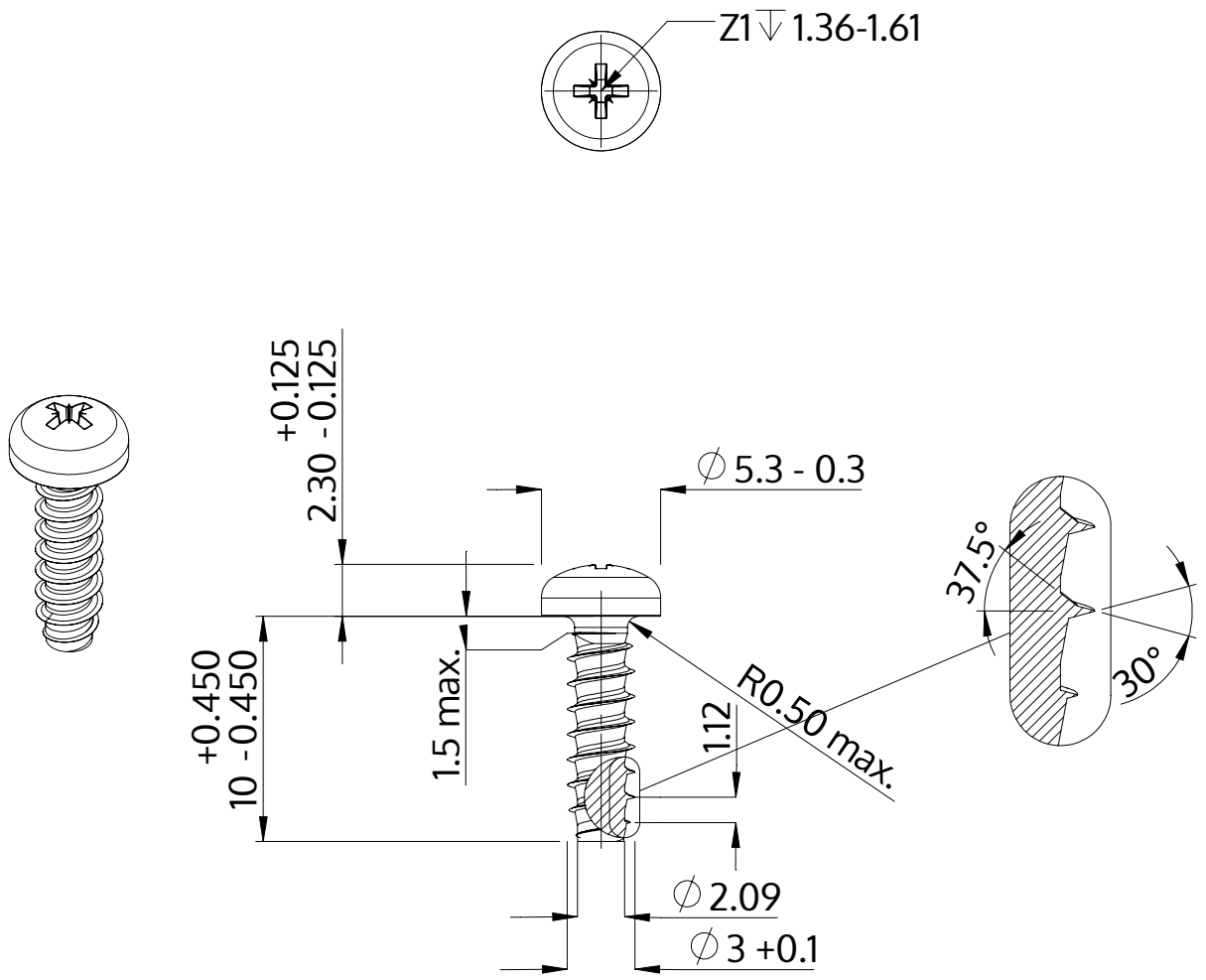

Descrizione	STP22 3.0x10.0 - Z1
Materiale	acciaio, temprato
Superficie	zincato 5-7 micron, ricotto, blu / trasparente passivato
Peso	0.615 kg / 1000 pezzi

SCREWERK	**STP220300100S**	
Disegno metrico A4	Scala 3:1	2024-10