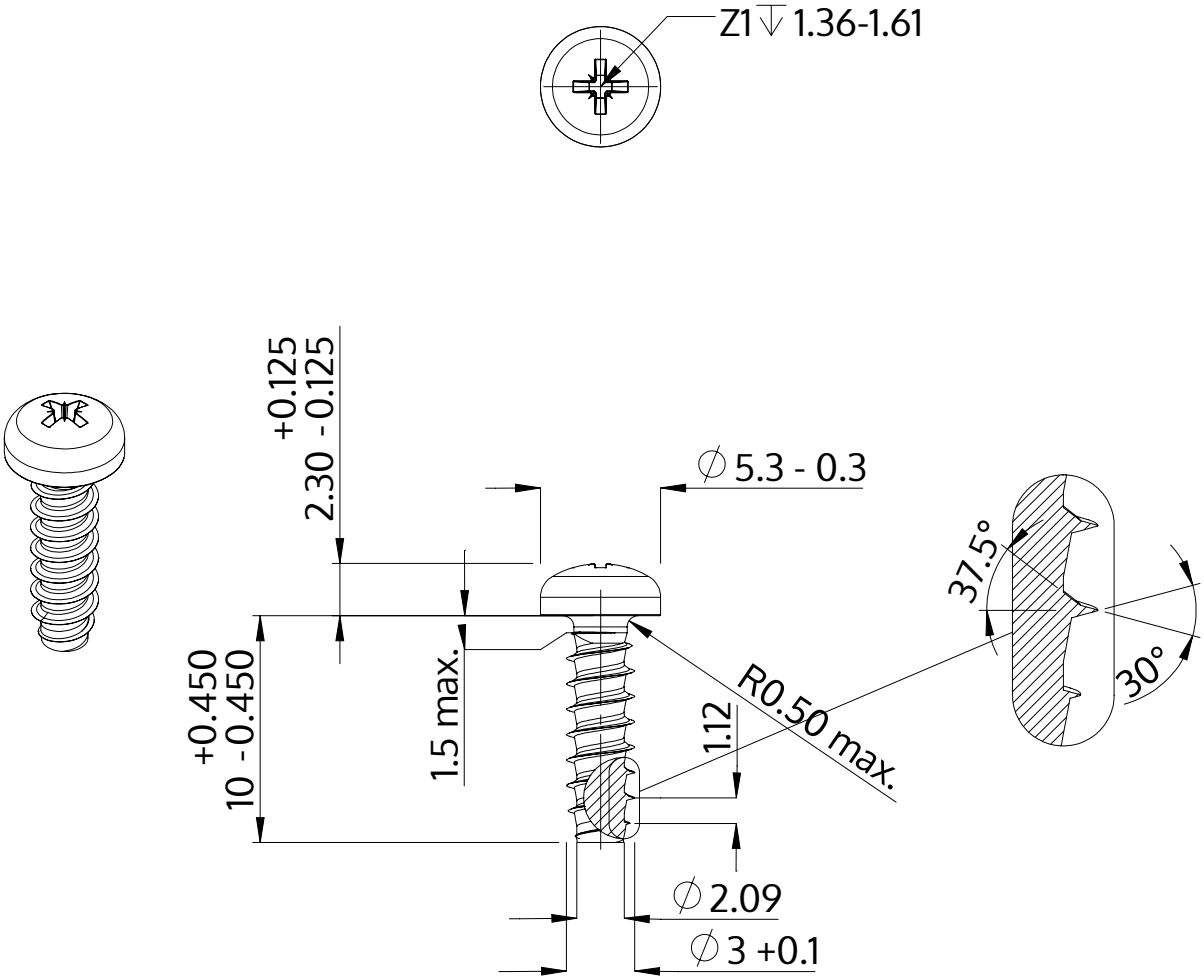

Descripción	STP22 3.0x10.0 - Z1
Material	Acero Inoxidable
Superficie	Laminado brillante, barnizado y pasivado
Peso	0.615 kg / 1000 Piezas

SCREWERK	**STP220300100C**	
Diseño métrico	Escalada None:1	2024-04