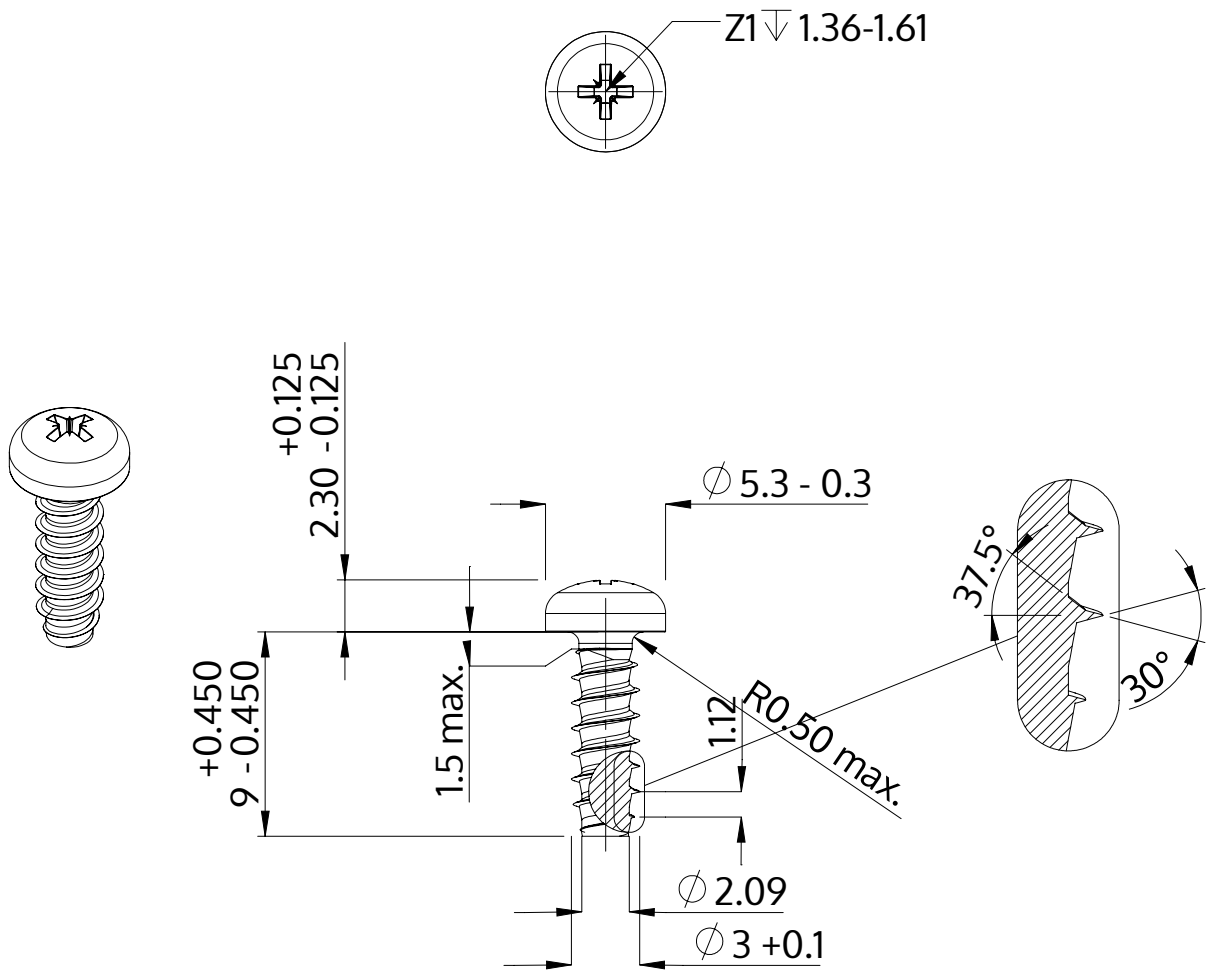

Popis	STP22 3.0x9.0 - Z1
Materiál	Temperovaná ocel
Povrch	ZiNi černá-pasivovaná+temperovaná+utěsněná
Hmotnost	0.581 kg / 1000 Kus

SCREWERK	**STP220300090B**	
Metric výkres A4	Měřítko None:1	2024-04