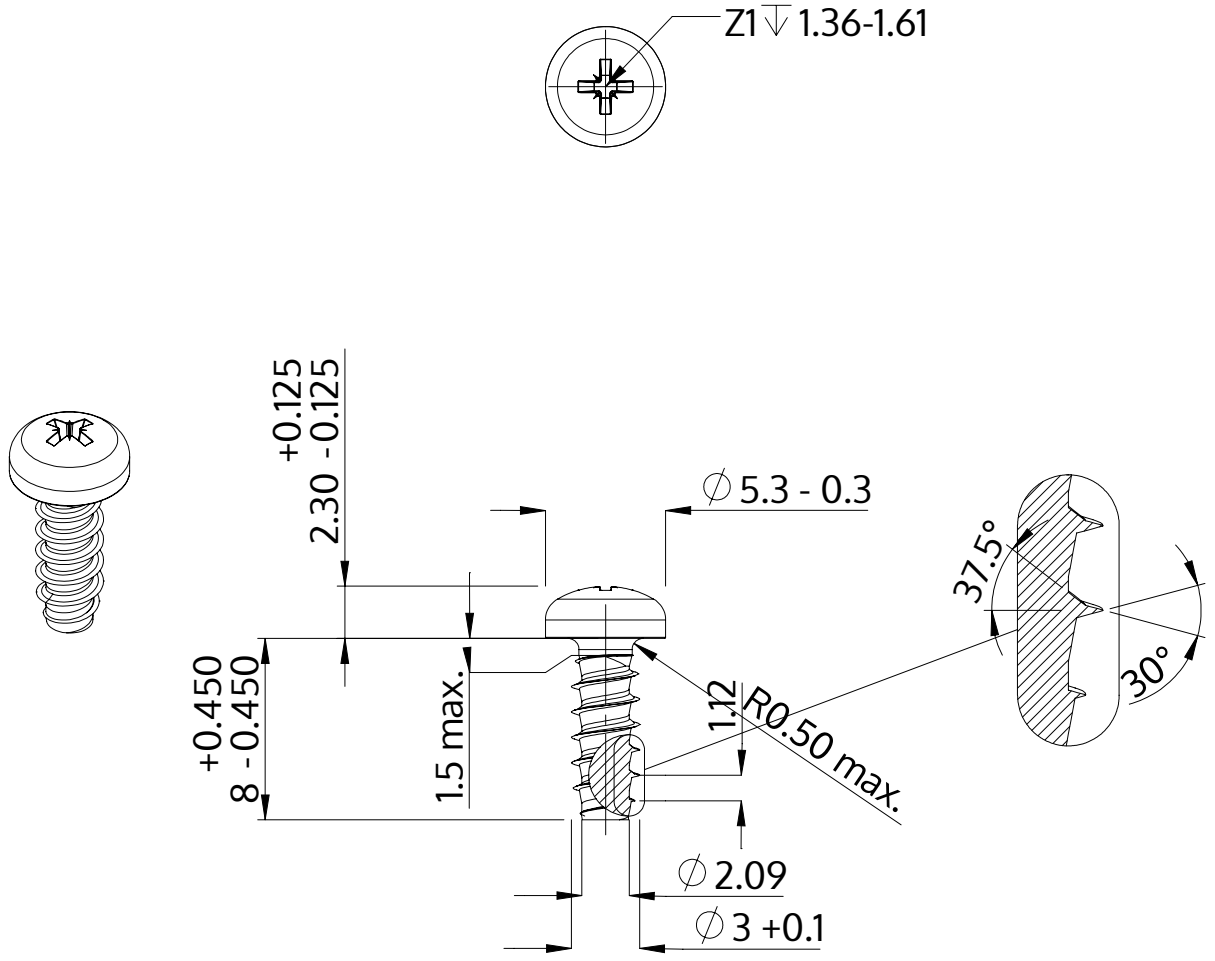

Beschrijving	STP22 3.0x8.0 - Z1
Materiaal	roestvrij staal A4
Oppervlak	blank, geetst en gepassieveerd
Gewicht	0.547 kg / 1000 stuk

SCREWERK	**STP220300080C**	
Metrische tekening A4	Schaal 3:1	2024-10