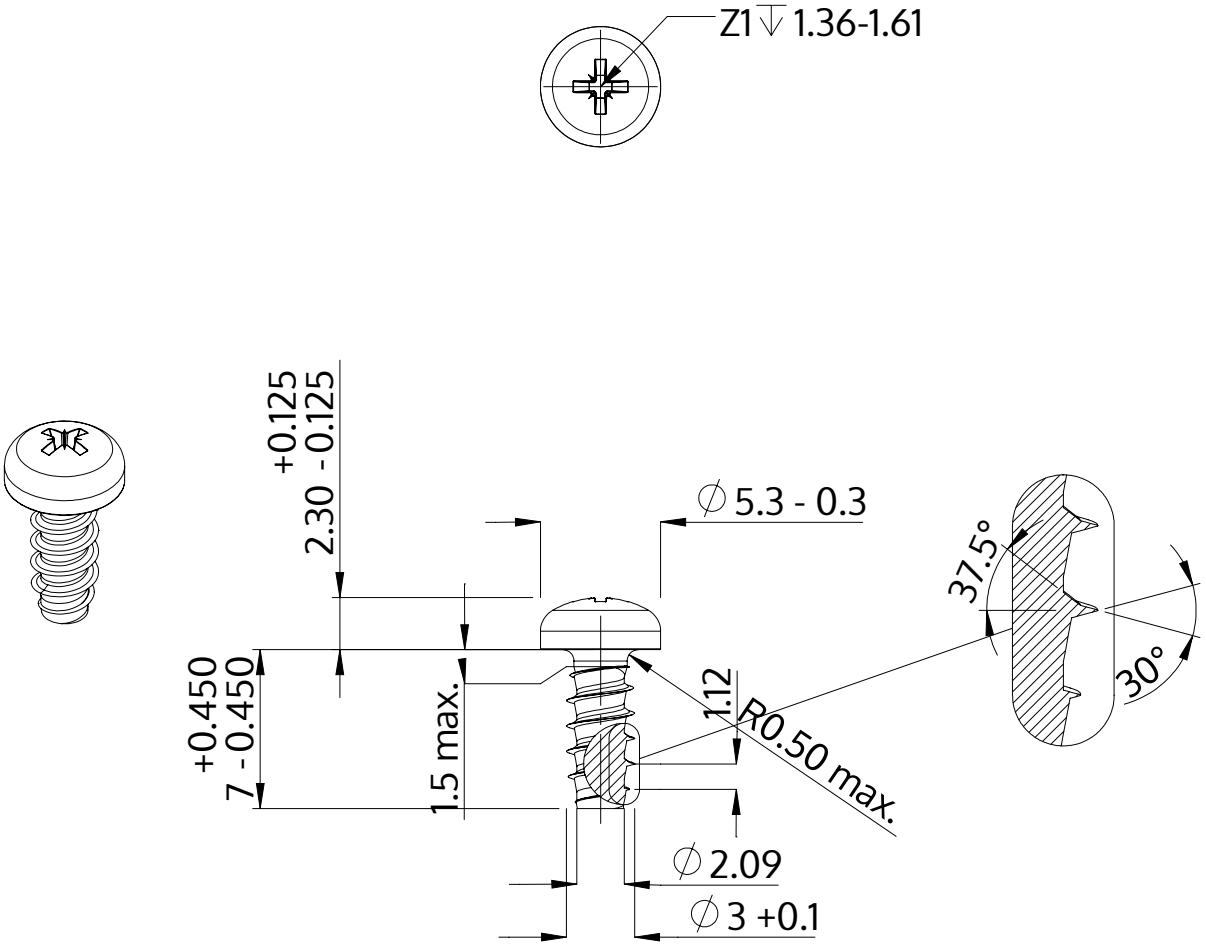

Beskrivning	STP22 3.0x7.0 - Z1
Material	stål, härdat
Yta	förzinkad 5-7 µm, härdad, blå/transparent passiviserad
Vikt	0.513 kg / 1000 styck

SCREWERK	**STP220300070S**	
Metrisk skiss A4	Skala None:1	2024-04