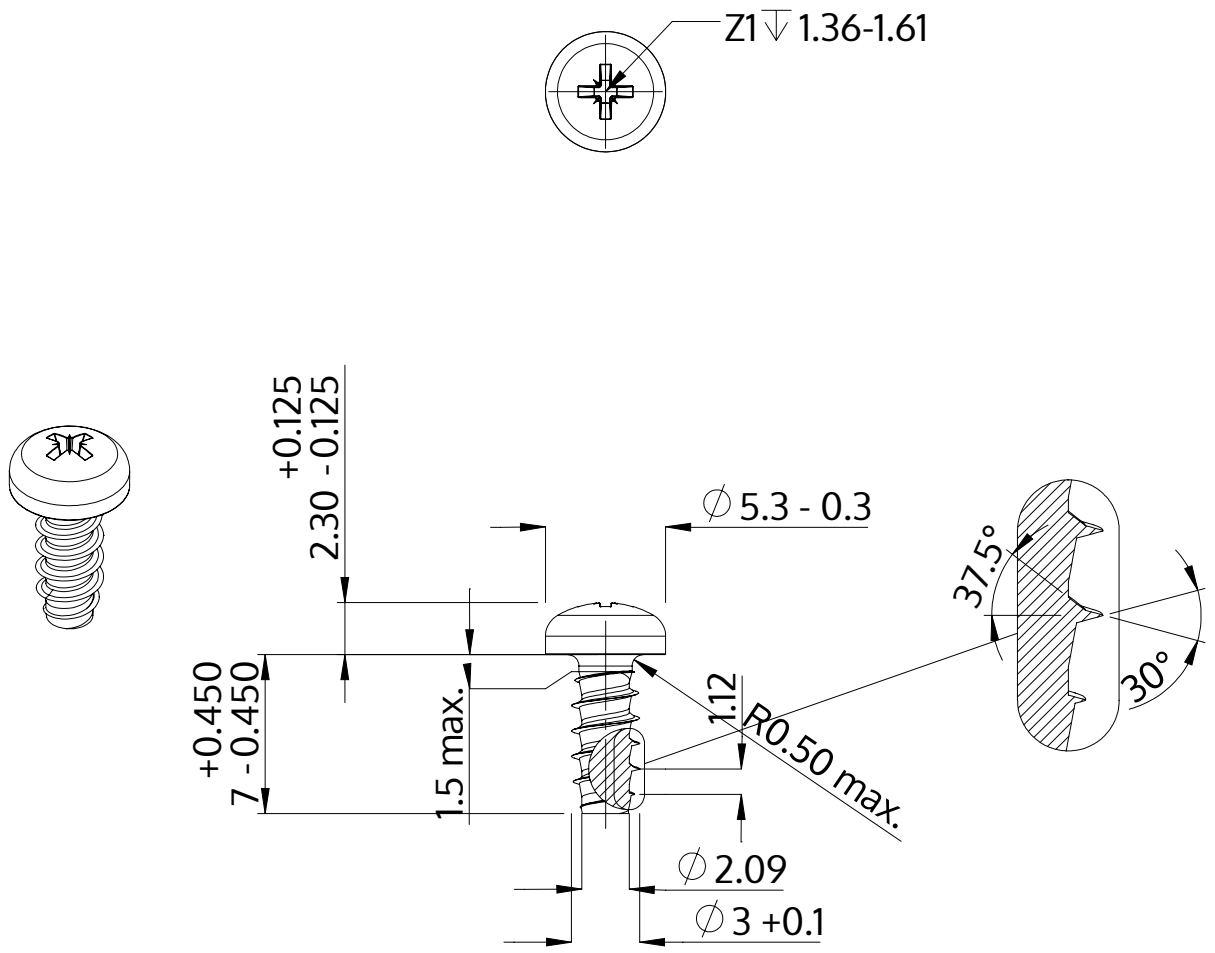

Описание	STP22 3.0x7.0 - Z1
Материал	сталь, упрочненная
Поверхность	ZnNi, черная пассивировка+отжиг+масло
Вес	0.513 kg / 1000 Штука

SCREWERK	**STP220300070B**	
Метрический чертеж A4	Шкала 3:1	2024-10