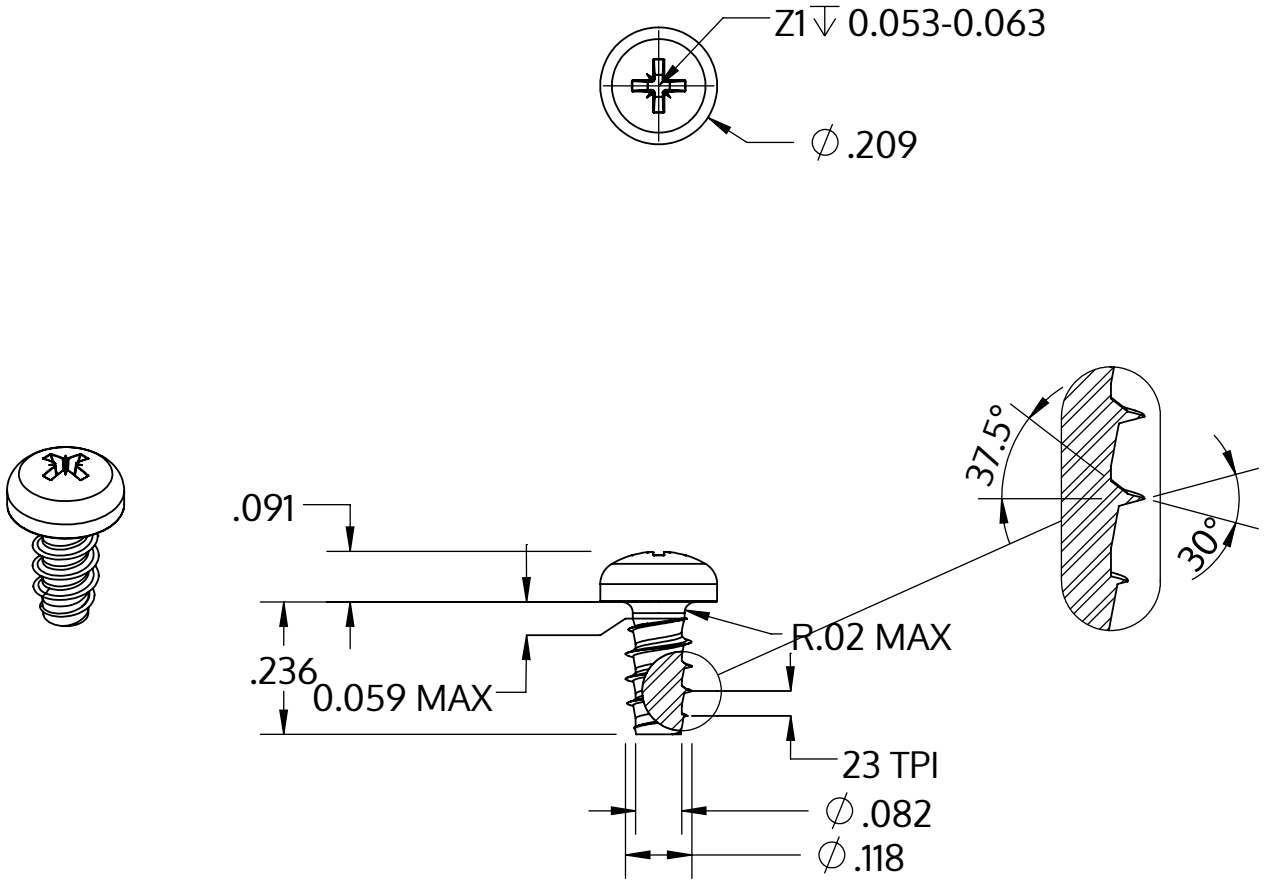


| | |
|---|---|
| Metric size | M3 x 1.12 mm |
| US size (converted) | #4-23 |
| | Tolerances [inch] |
| Length | +/- 0.014 |
| Head diameter | +0 / -0.011 |
| Head height | +/- 0.004 |
| Thread diameter | +0.003 / -0 |

| | |
|---|---|
| Описание | STP22 3.0x6.0 - Z1 |
| Материал | стомана, закалена |
| Повърхност | Цинково покритие 5-7 µm,топлинна обработка, синьо / прозрачно пасивиране |
| Тегло | 0.479 kg / 1000 Бройка |

| | | |
|---|---|---|
| SCREWERK | **STP220300060S** | |
| _Zoll Zeichnung Größe A | Мащаб 3:1 | 2024-10 |