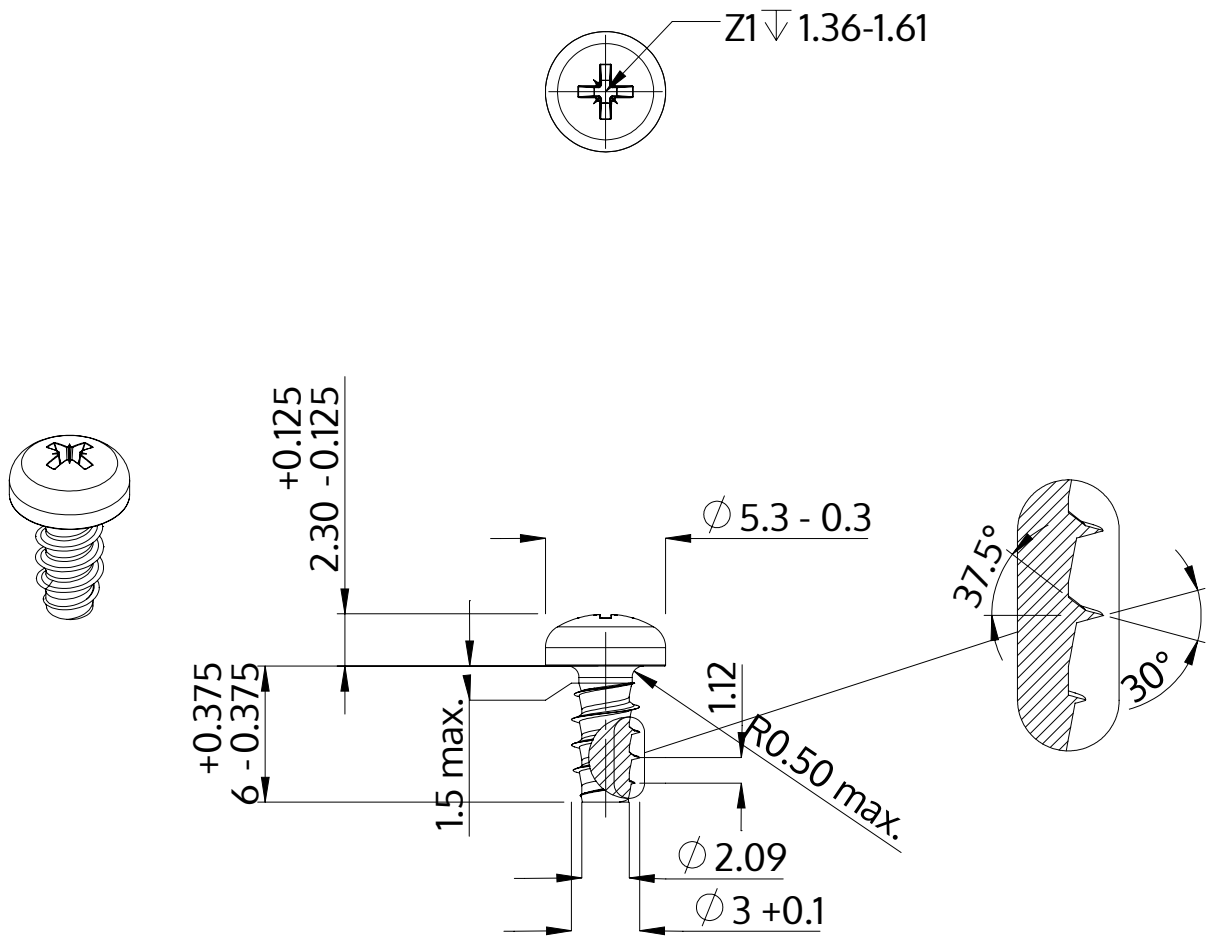

Beschrijving	STP22 3.0x6.0 - Z1
Materiaal	roestvrij staal A2
Oppervlak	blank, geetst en gepassieveerd
Gewicht	0.479 kg / 1000 stuk

SCREWERK	**STP220300060E**	
Metrische tekening A4	Schaal 3:1	2024-10