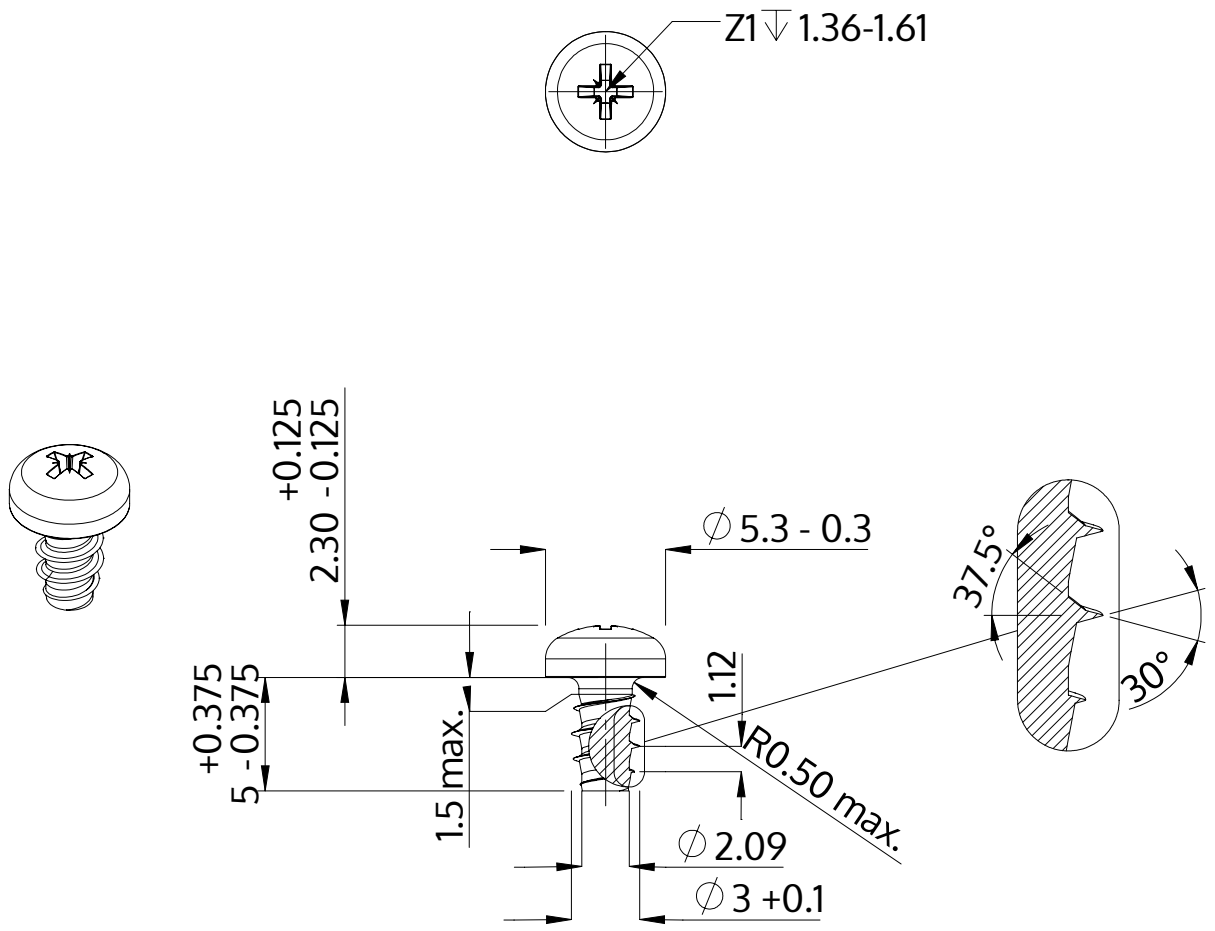

Beschreibung	STP22 3.0x5.0 - Z1
Werkstoff	Edelstahl A4
Oberfläche	blank, gebeizt und passiviert
Gewicht	0.445 kg / 1000 Stück

SCREWERK	**STP220300050C**	
Metrische Zeichnung A4	Skalierung 3:1	2024-05