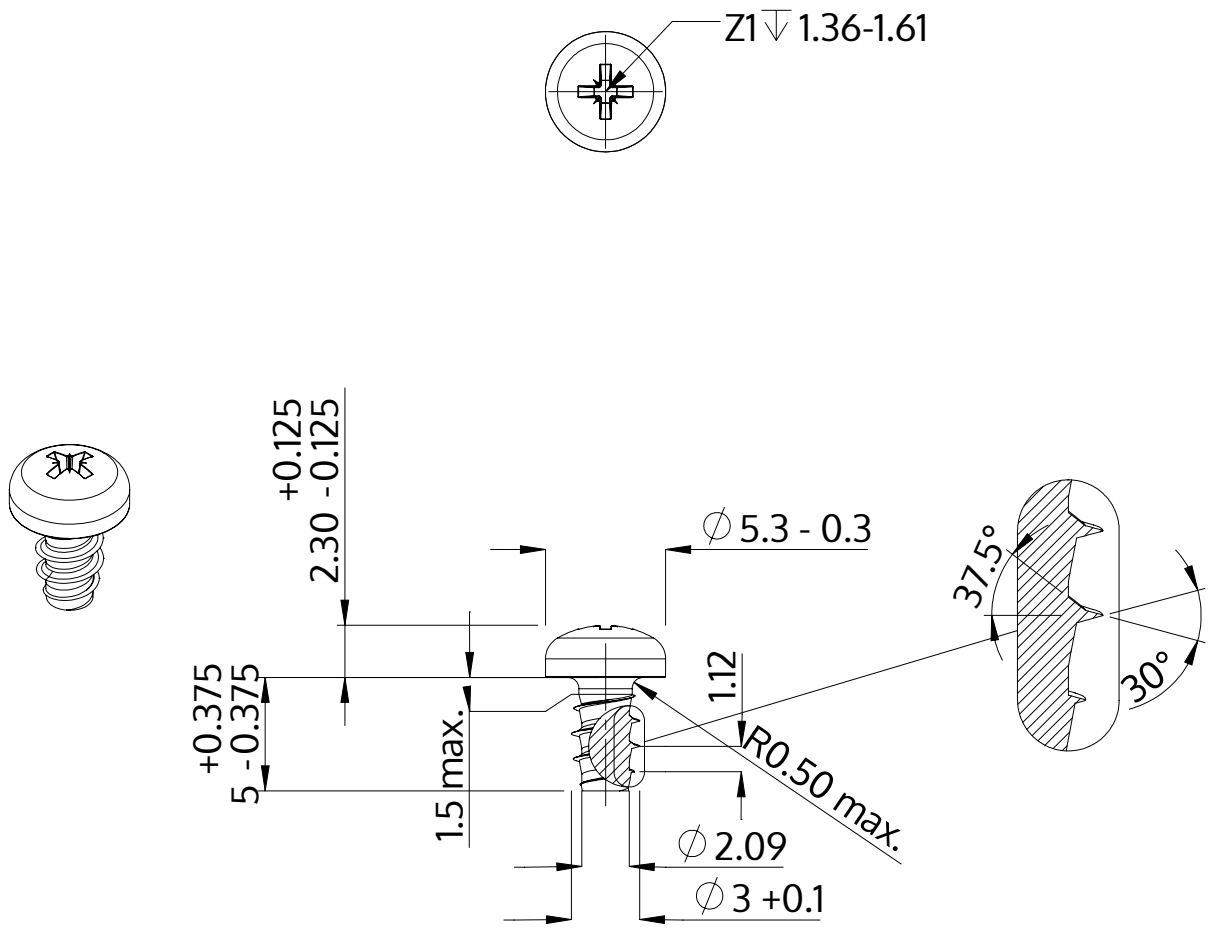

Описание	STP22 3.0x5.0 - Z1
Материал	неръждаема стомана A4
Повърхност	гланциран, полиран, пасиваран
Тегло	0.445 kg / 1000 Бройка

SCREWERK	**STP220300050C**	
Метричен дизайн A4	Мащаб 3:1	2024-10