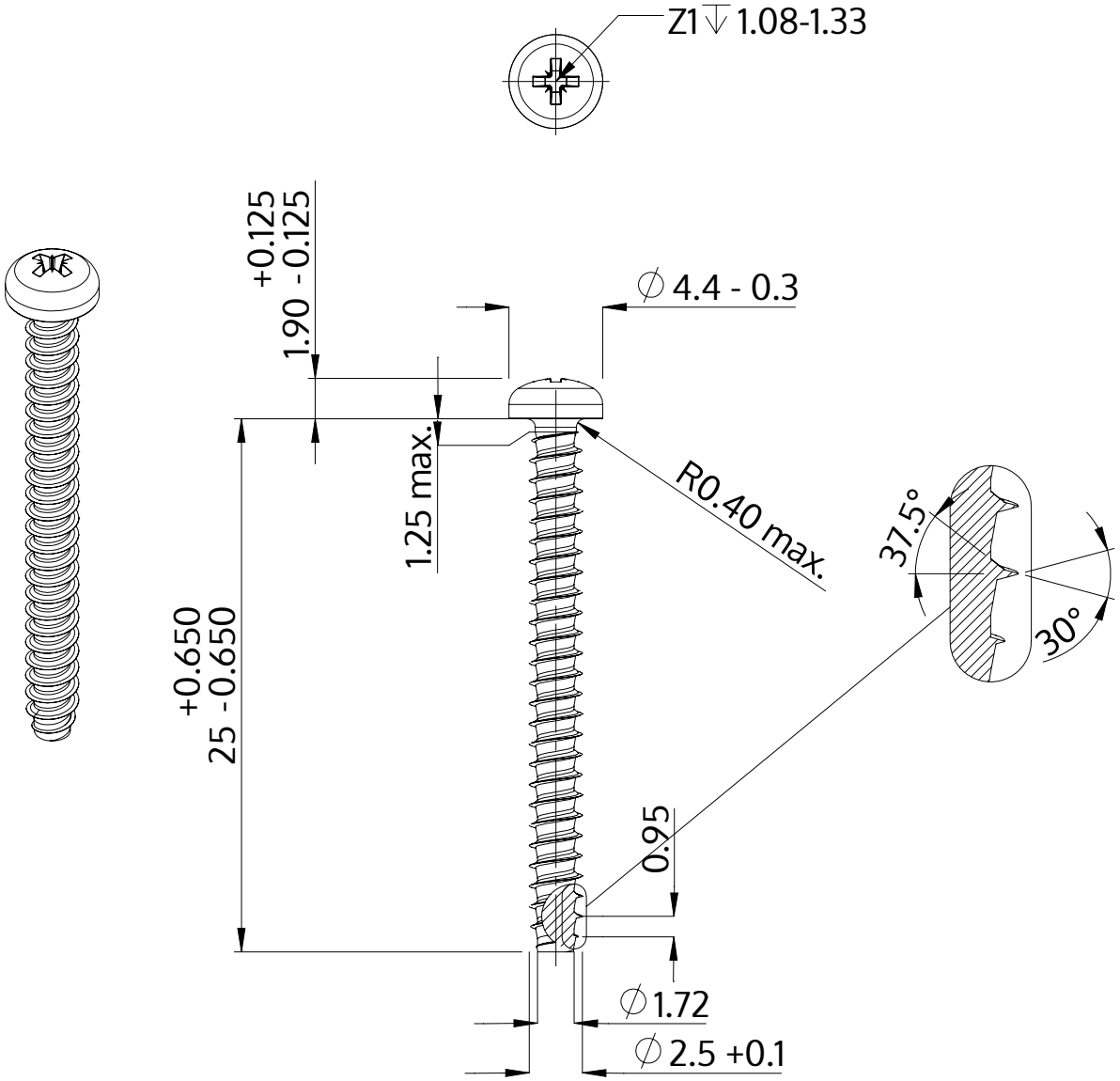

Descripción	STP22 2.5x25.0 - Z1
Material	Acero, endurecido
Superficie	Zinc-Niquelado, pasivado negro/ sin Cr-VI, recocido, sellado
Peso	0.747 kg / 1000 Piezas

SCREWERK	**STP220250250B**	
Diseño métrico	Escalada 3:1	2024-10