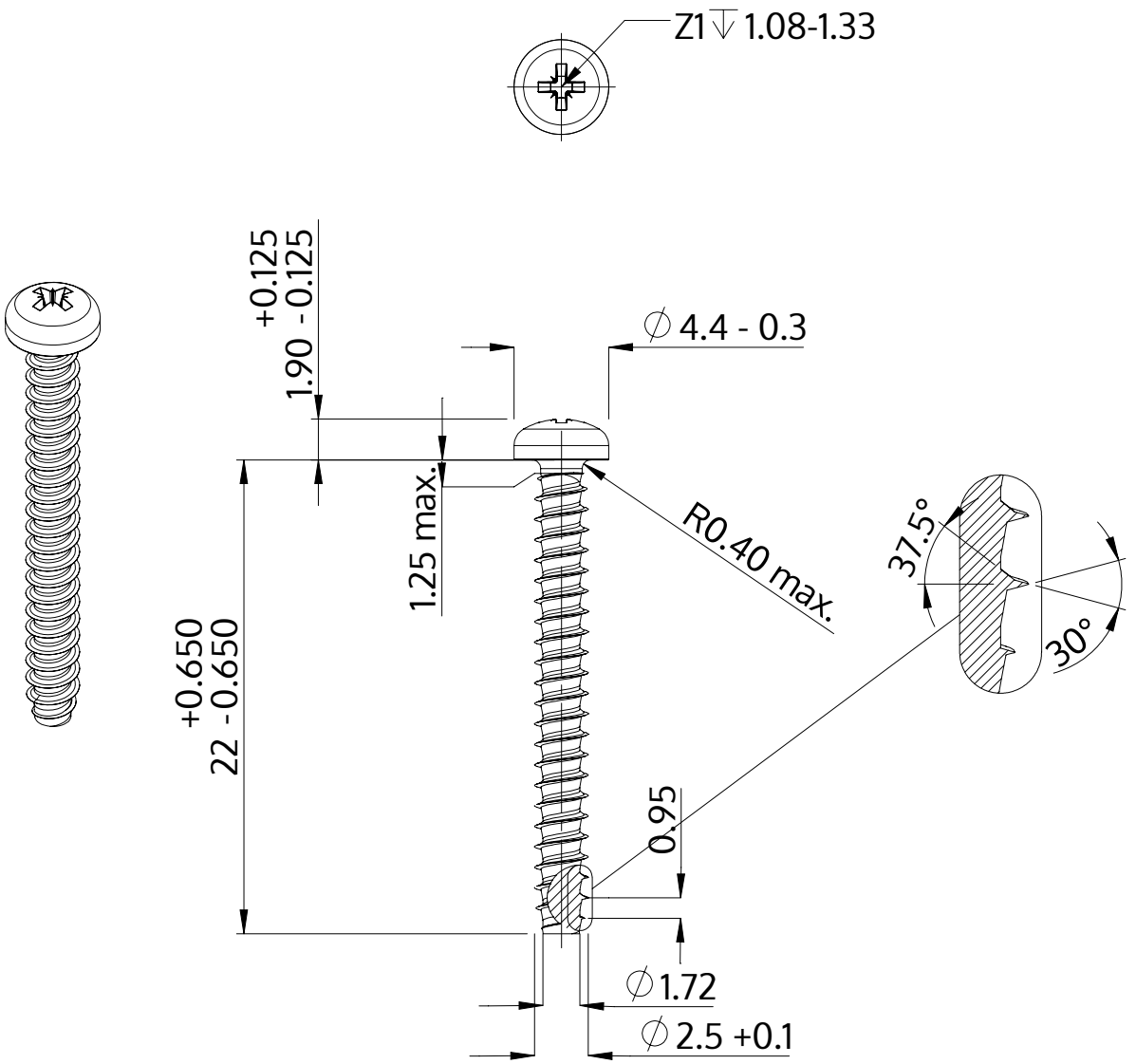

Açıklaması	STP22 2.5x22.0 - Z1
Malzeme	Çelik, sertleştirilmiş
Kaplama	galvanizli 5-7 µm, temperliö mavi / şeffaf pasifleştirilmiştir
Ağırlık	0.675 kg / 1000 Adet

SCREWERK	**STP220250220S**	
Metrik çizim A4	Ölçeklendirme 3:1	2024-10