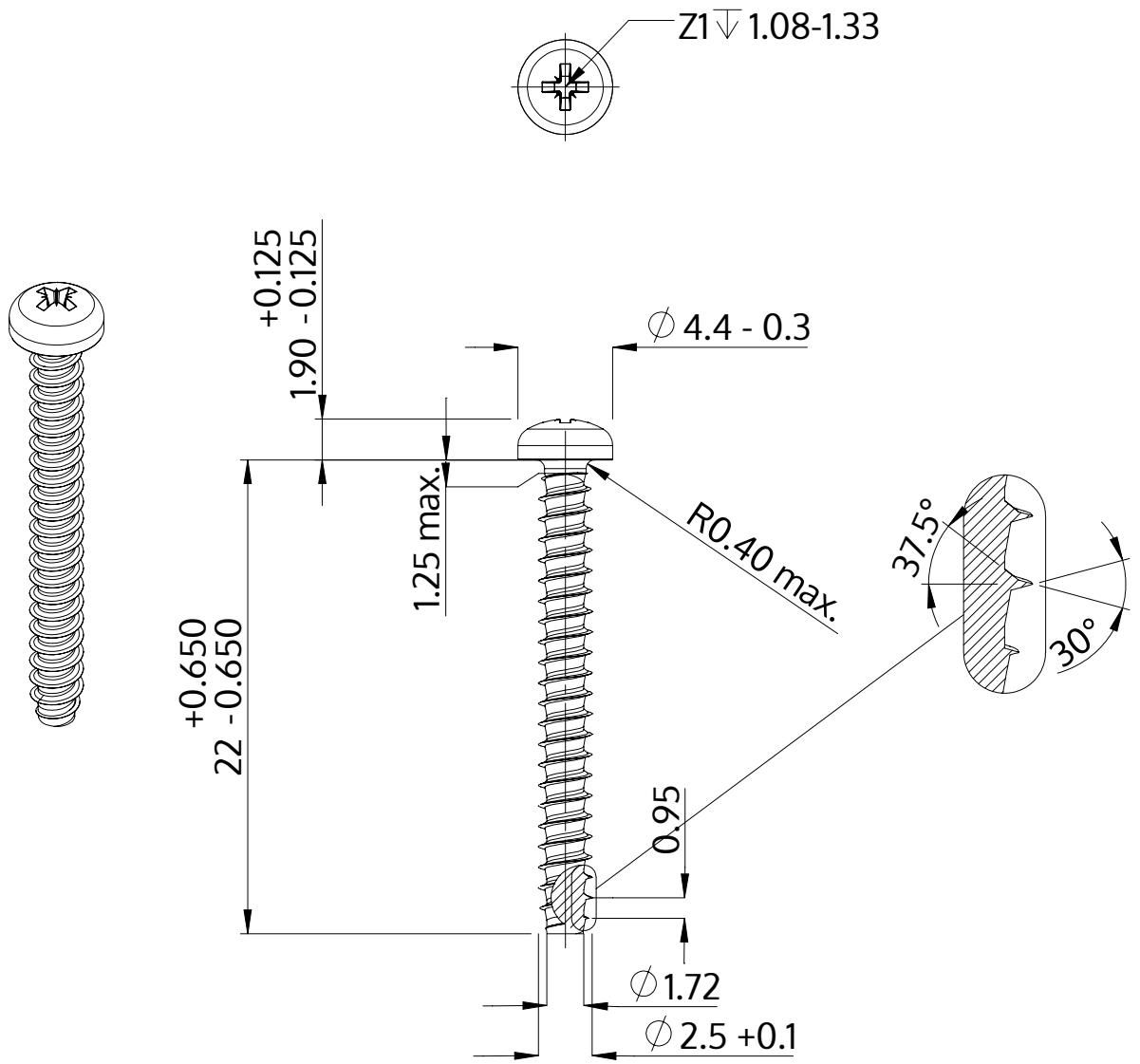

Açıklaması	STP22 2.5x22.0 - Z1
Malzeme	Paslanmaz Çelik A2
Kaplama	Parlak, cilalanmış ve pasifleştirilmiştir
Ağırlık	0.675 kg / 1000 Adet

SCREWERK	**STP220250220E**	
Metrik çizim A4	Ölçeklendirme None:1	2024-04