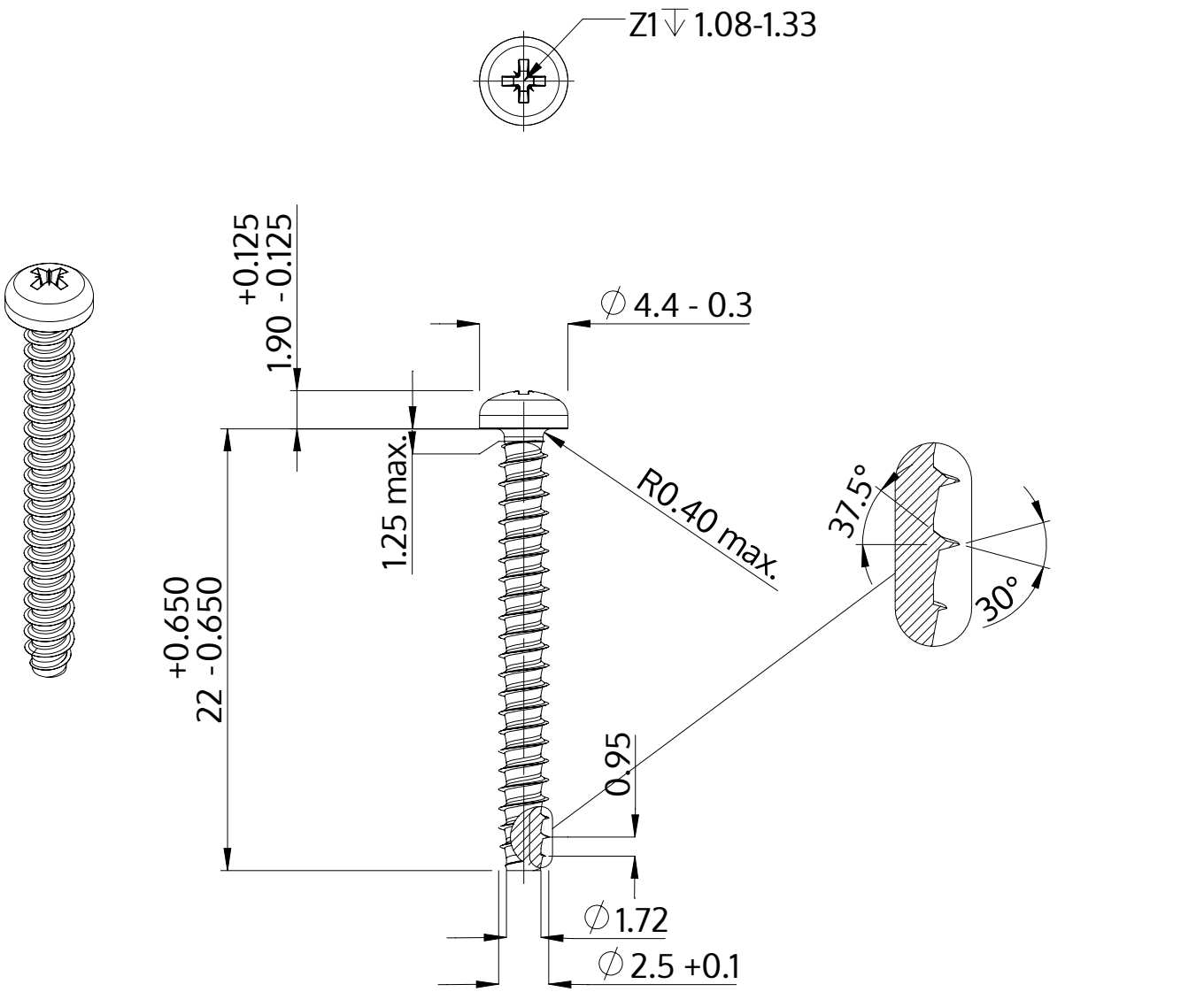


| | |
|---|---|
| Opis | STP22 2.5x22.0 - Z1 |
| Materiał | Stal szlachetna A4 |
| Powierzchnia | Prosta, bejcowana i pasywowana |
| Waga | 0.675 kg / 1000 sztuk |

| | |
|---|---|
| SCREWERK | **STP220250220C** |

| | | |
|---|---|---|
| Rysunek metryczny A4 | Skala None:1 | 2024-04 |