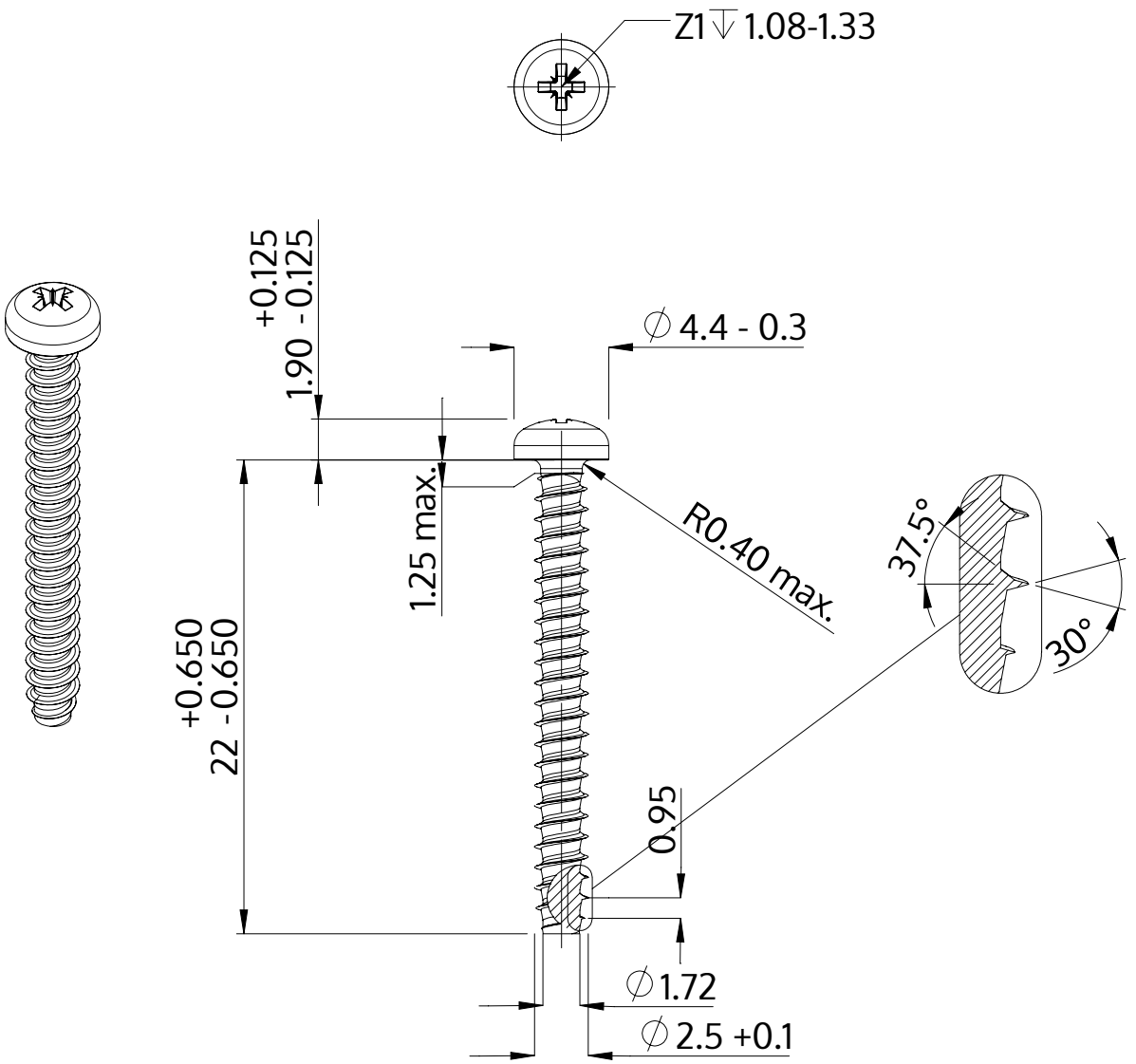

Beskrivning	STP22 2.5x22.0 - Z1
Material	stål, härdat
Yta	ZnNi svart-passiviserad/Cr-VI-fri, härdad, förseglad
Vikt	0.675 kg / 1000 styck

SCREWERK	**STP220250220B**	
Metrisk skiss A4	Skala 3:1	2024-10