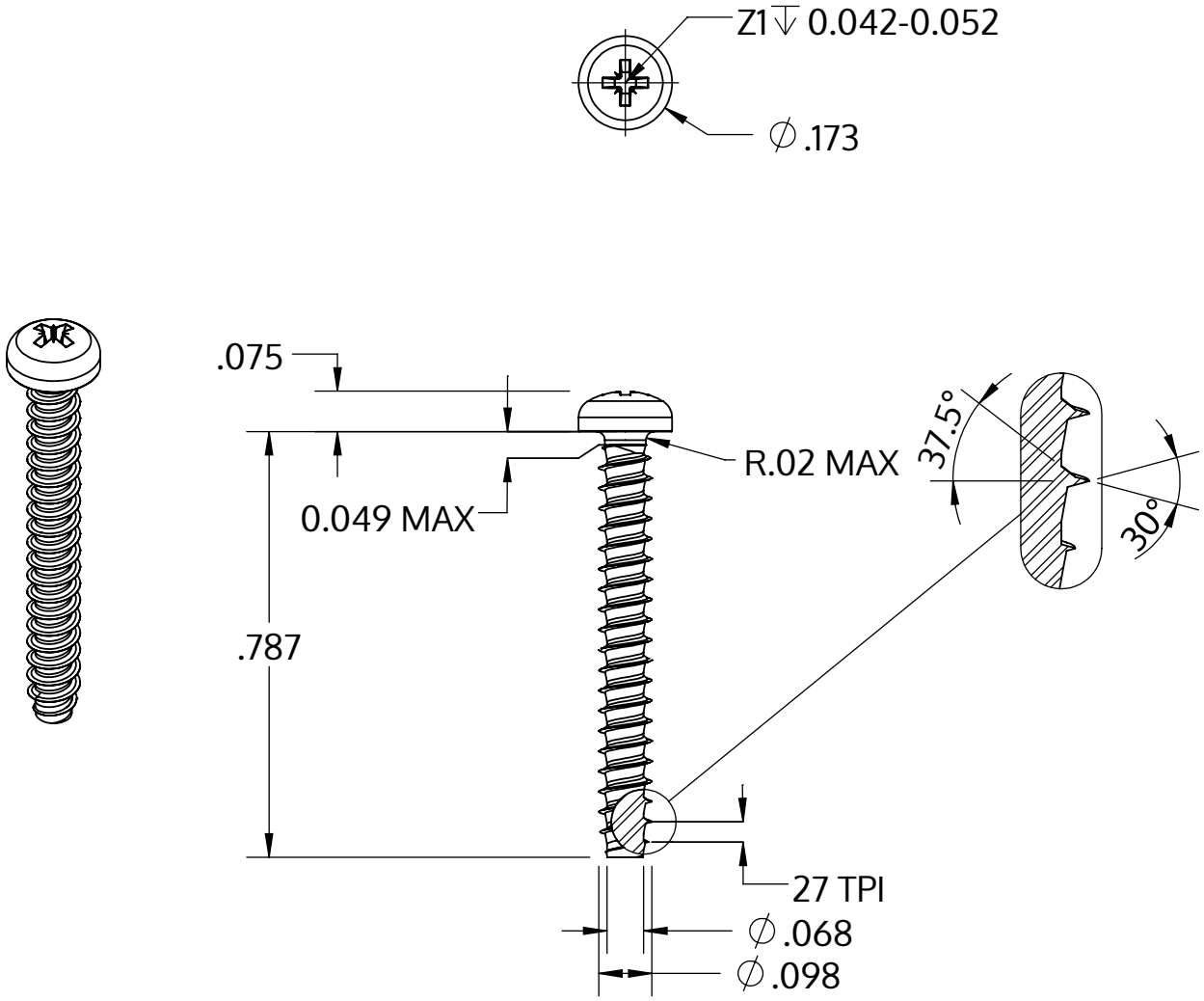


| | |
|---|---|
| Metric size | M2.5 x 0.95 mm |
| US size (converted) | #3-27 |
| | Tolerances [inch] |
| Length | +/- 0.025 |
| Head diameter | +0 / -0.011 |
| Head height | +/- 0.004 |
| Thread diameter | +0.003 / -0 |

| | |
|---|---|
| Beschreibung | STP22 2.5x20.0 - Z1 |
| Werkstoff | Stahl, vergütet |
| Oberfläche | ZnNi min. 5µm, schwarz passiviert, getempert, versiegelt |
| Gewicht | 0.626 kg / 1000 Stück |

| | | |
|---|---|---|
| SCREWERK | **STP220250200B** | |
| Zoll Zeichnung Größe A | Skalierung 3:1 | 2024-10 |