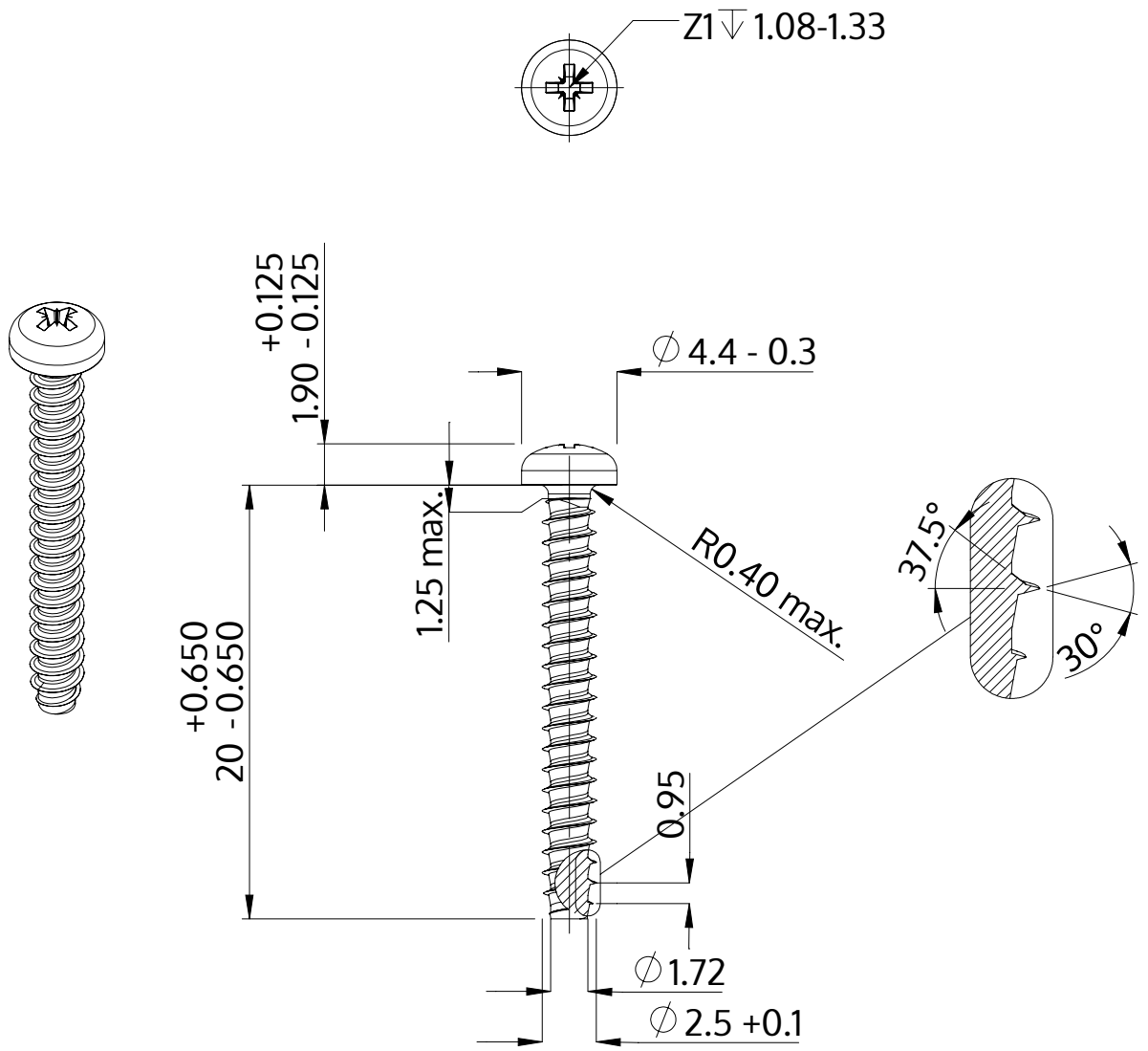

Beschreibung	STP22 2.5x20.0 - Z1
Werkstoff	Stahl, vergütet
Oberfläche	ZnNi min. 5µm, schwarz passiviert, getempert, versiegelt
Gewicht	0.626 kg / 1000 Stück

SCREWERK	**STP220250200B**	
Metrische Zeichnung A4	Skalierung 3:1	2024-10