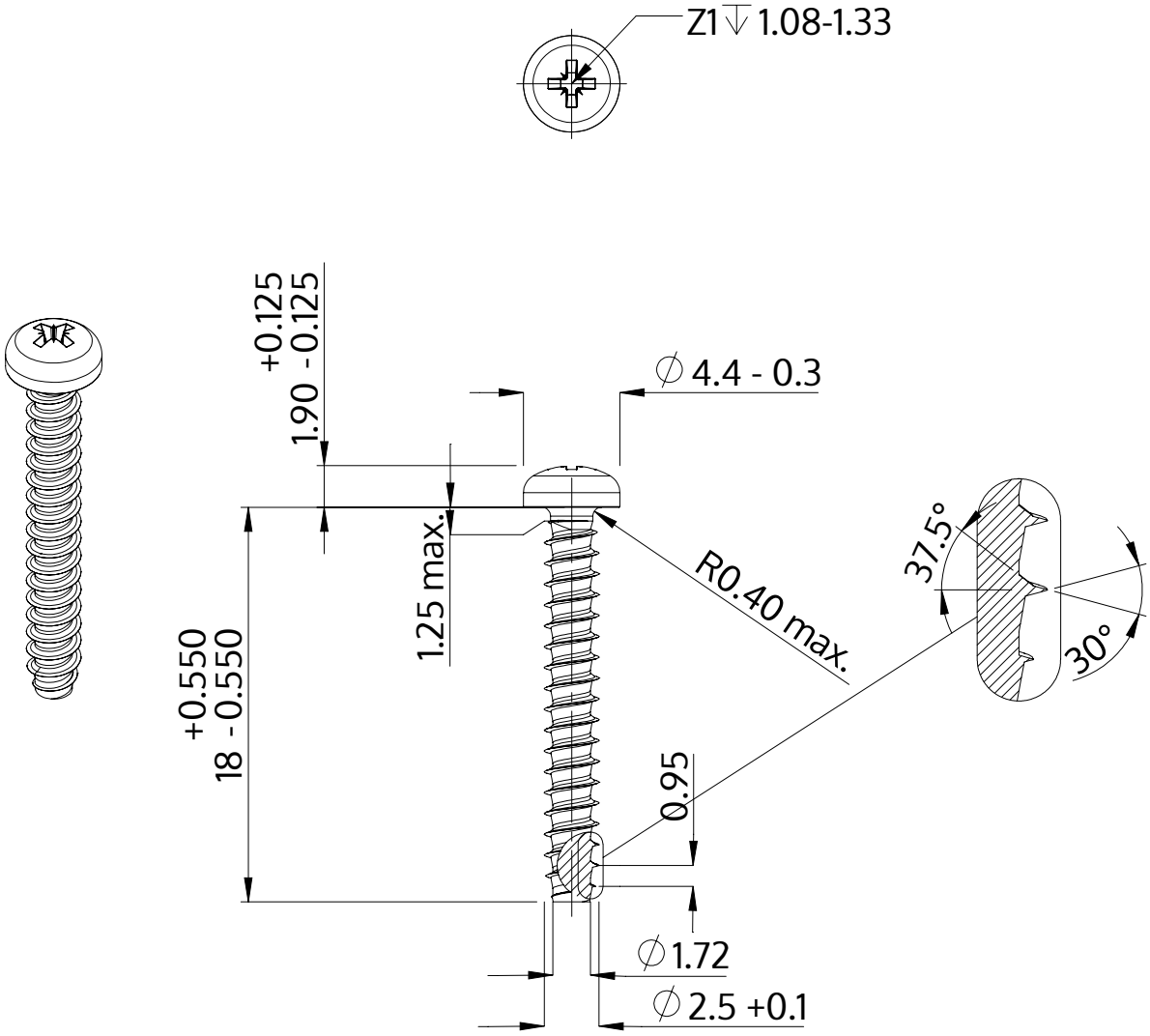

Beschreibung	STP22 2.5x18.0 - Z1
Werkstoff	Edelstahl A2
Oberfläche	blank, gebeizt und passiviert
Gewicht	0.578 kg / 1000 Stück

SCREWERK	**STP220250180E**	
Metrische Zeichnung A4	Skalierung 3:1	2024-10