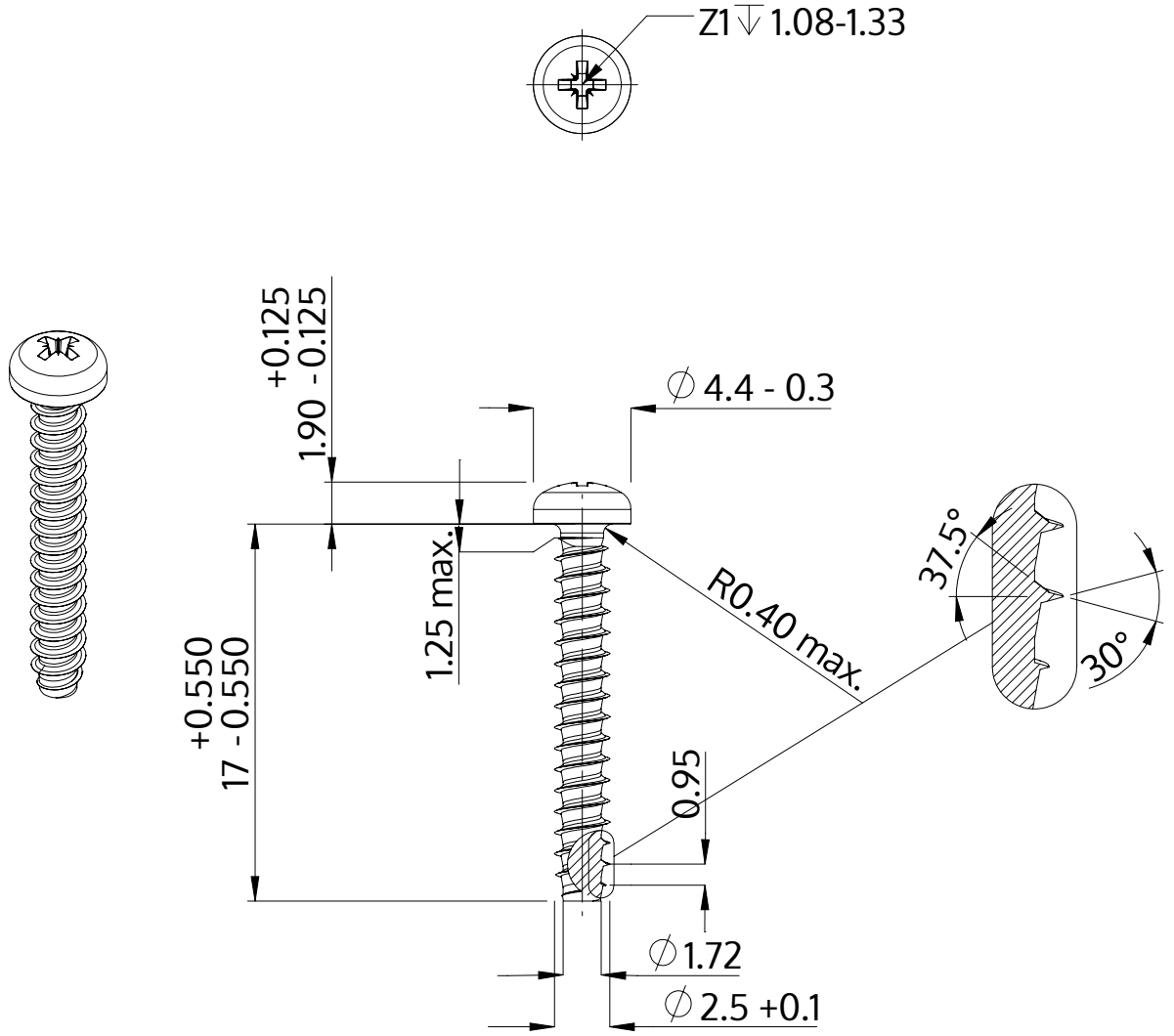

Descrição	STP22 2.5x17.0 - Z1
Material	aço, endurecido
Superfície	Zincado Niquelado Galvanizado, Passivado negro
Peso	0.554 kg / 1000 peças

SCREWERK	**STP220250170B**	
Desenho Métrico A4	Escala 3:1	2024-10