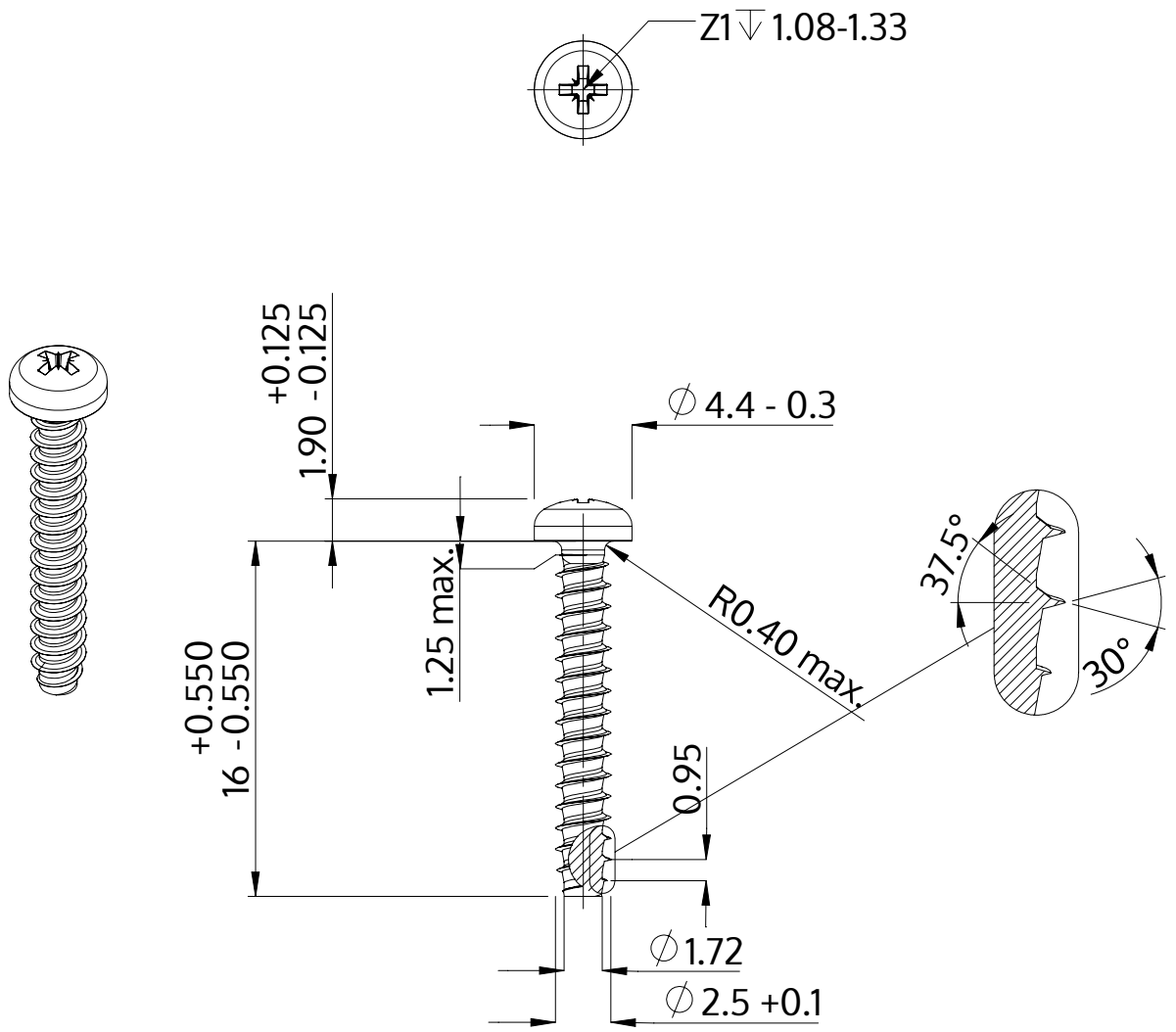

Descriere	STP22 2.5x16.0 - Z1
Material	oţel inoxidabil A4
Exterior	neacoperit, murat și pasivat
Greutate	0.530 kg / 1000 unități

SCREWERK	**STP220250160C**	
Desen metric A4	Scalarea 3:1	2024-10