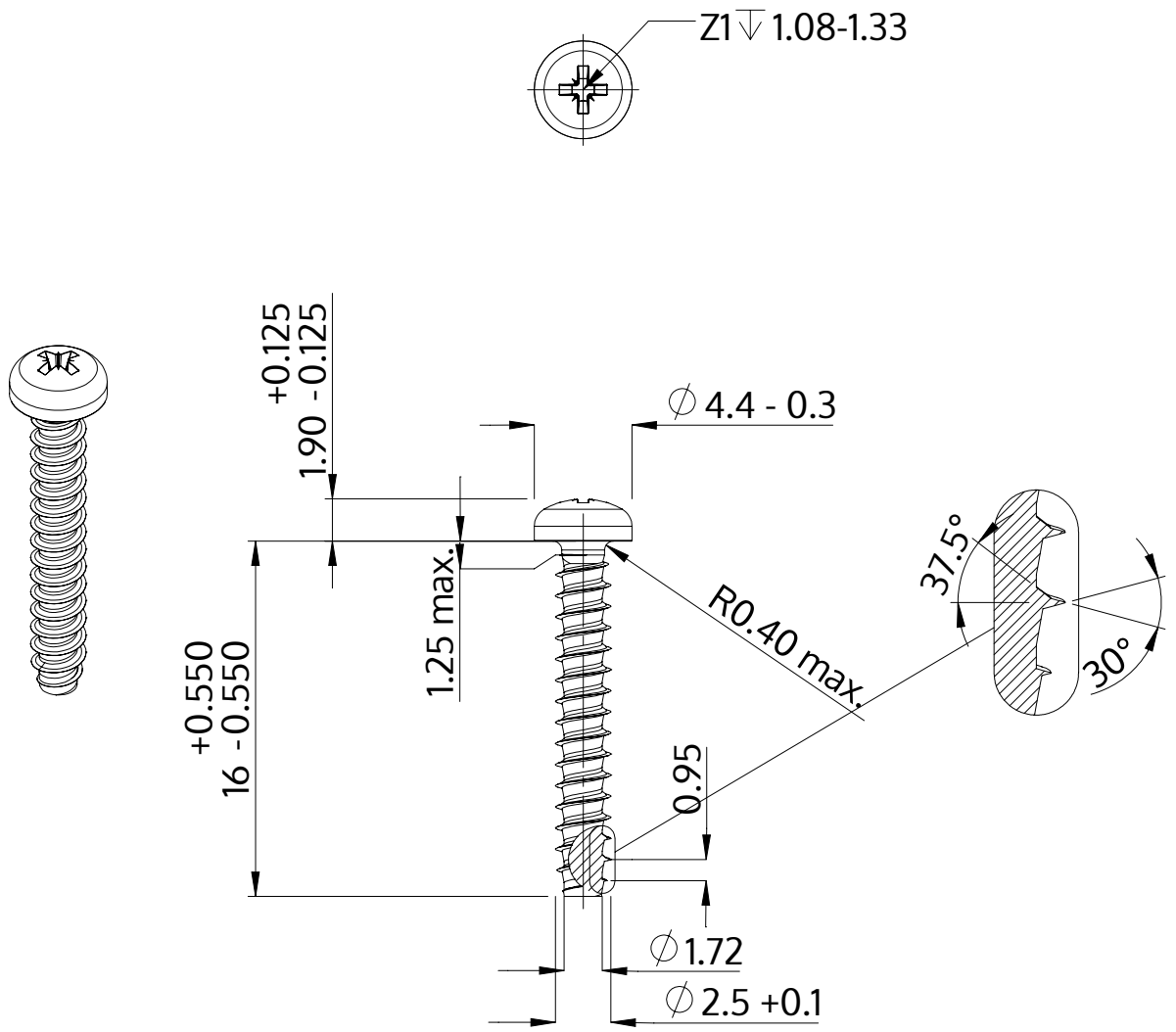

Описание	STP22 2.5x16.0 - Z1
Материал	неръждаема стомана A4
Повърхност	гланциран, полиран, пасиваран
Тегло	0.530 kg / 1000 Бройка

SCREWERK	**STP220250160C**	
Метричен дизайн A4	Мащаб 3:1	2024-10