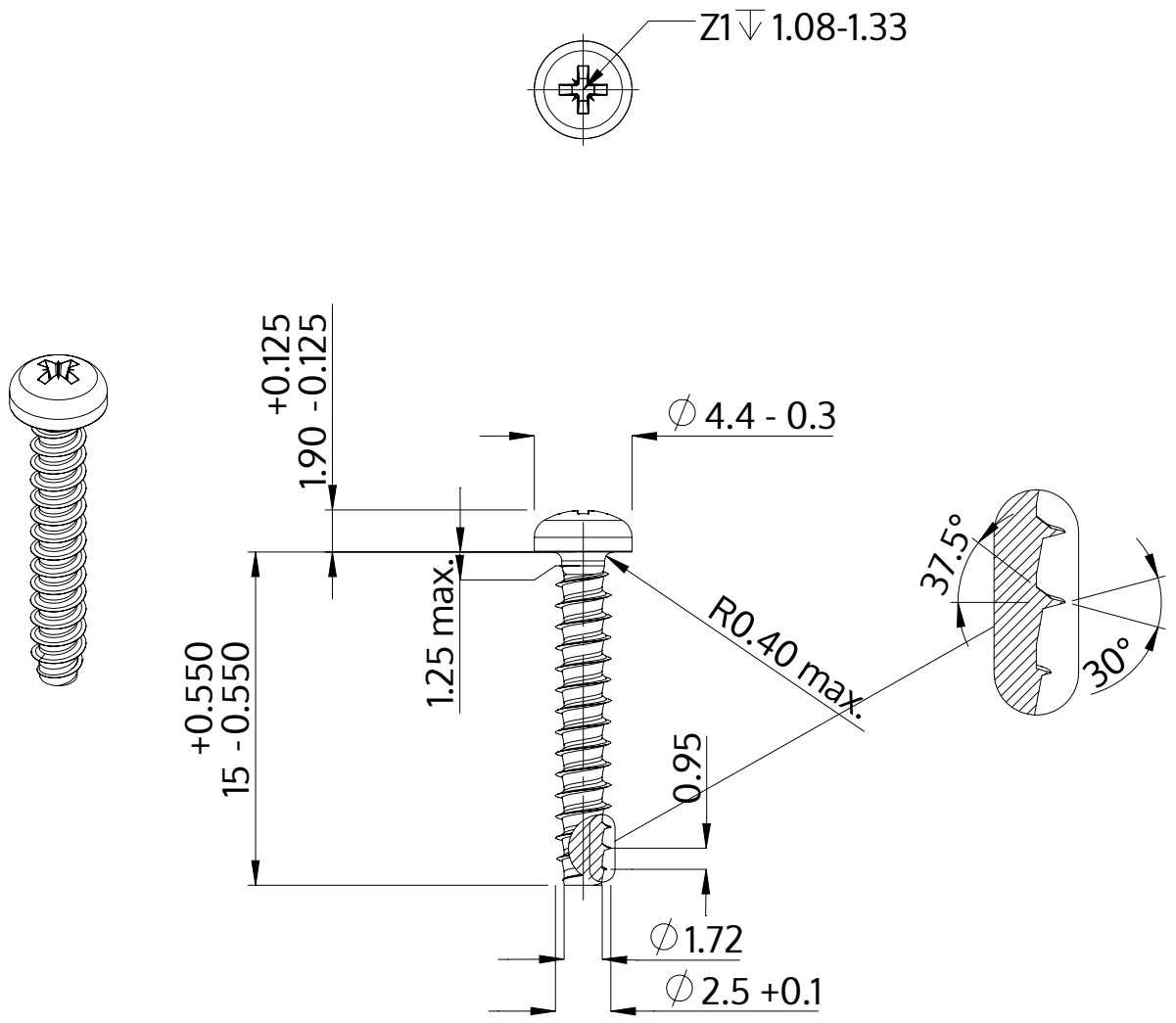

Описание	STP22 2.5x15.0 - Z1
Материал	Нержавеющая сталь A2
Поверхность	Светлый отжиг и пассивация
Вес	0.506 kg / 1000 Штука

SCREWERK	**STP220250150E**	
Метрический чертеж A4	Шкала None:1	2024-04