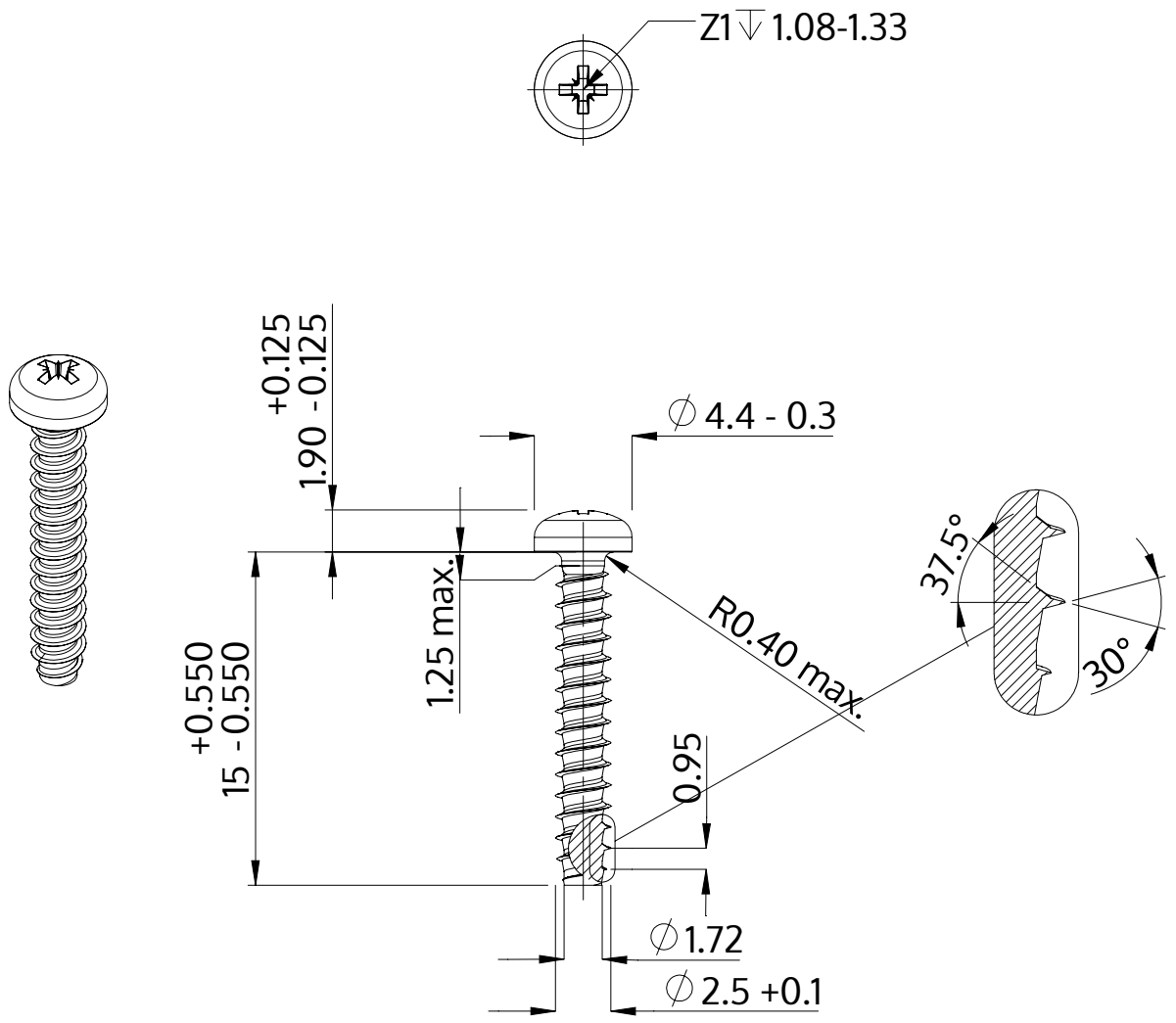

Beschrijving	STP22 2.5x15.0 - Z1
Materiaal	roestvrij staal A2
Oppervlak	blank, geetst en gepassieveerd
Gewicht	0.506 kg / 1000 stuk

SCREWERK	**STP220250150E**	
Metrische tekening A4	Schaal 3:1	2024-10