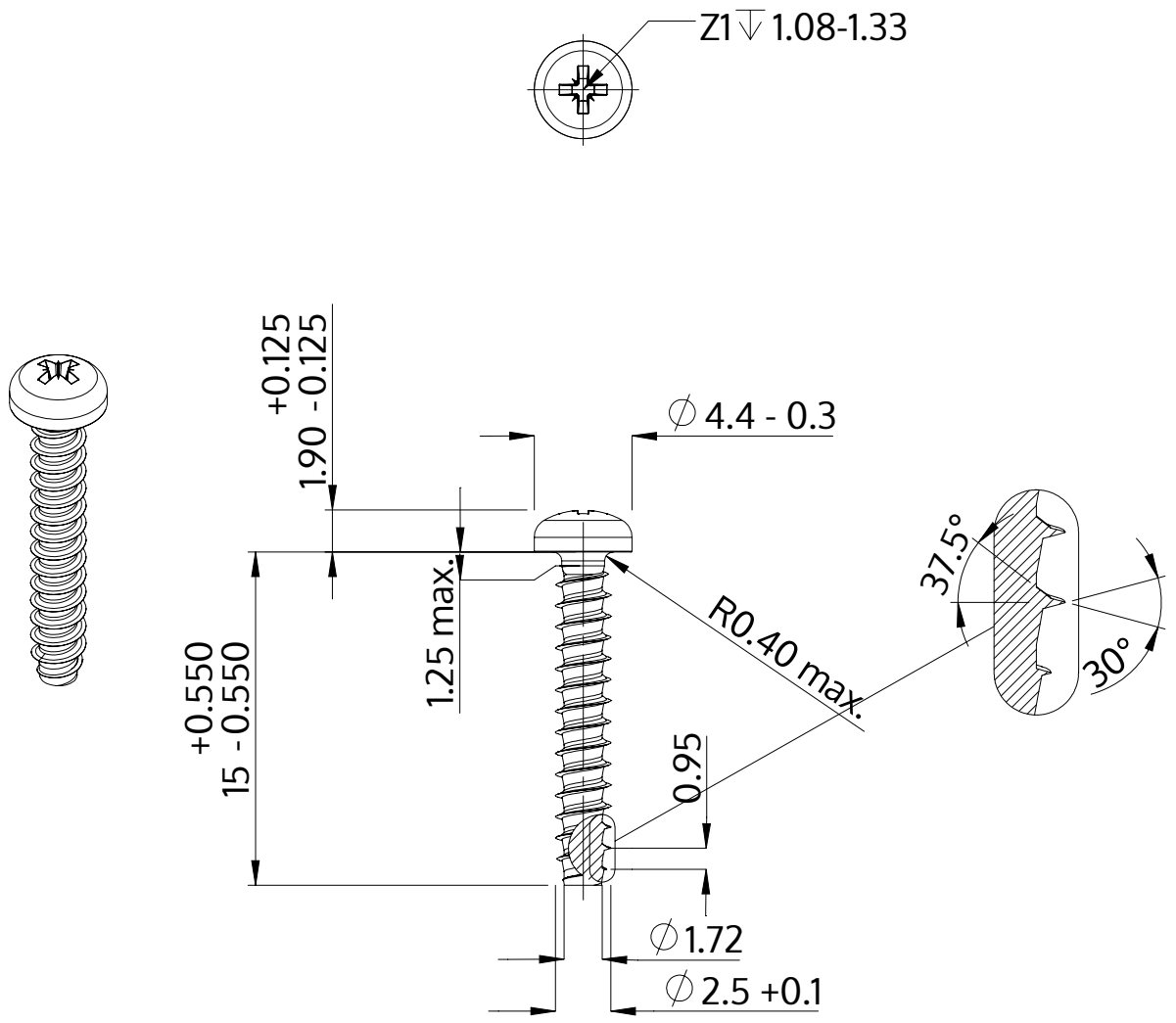

Beskrivelse	STP22 2.5x15.0 - Z1
Materiale	Ædelstål A2
Overflade	blank, bejdset og passiveret
Vægt	0.506 kg / 1000 stykke

SCREWERK	**STP220250150E**	
Metrisk tegning A4	Skalering 3:1	2024-10