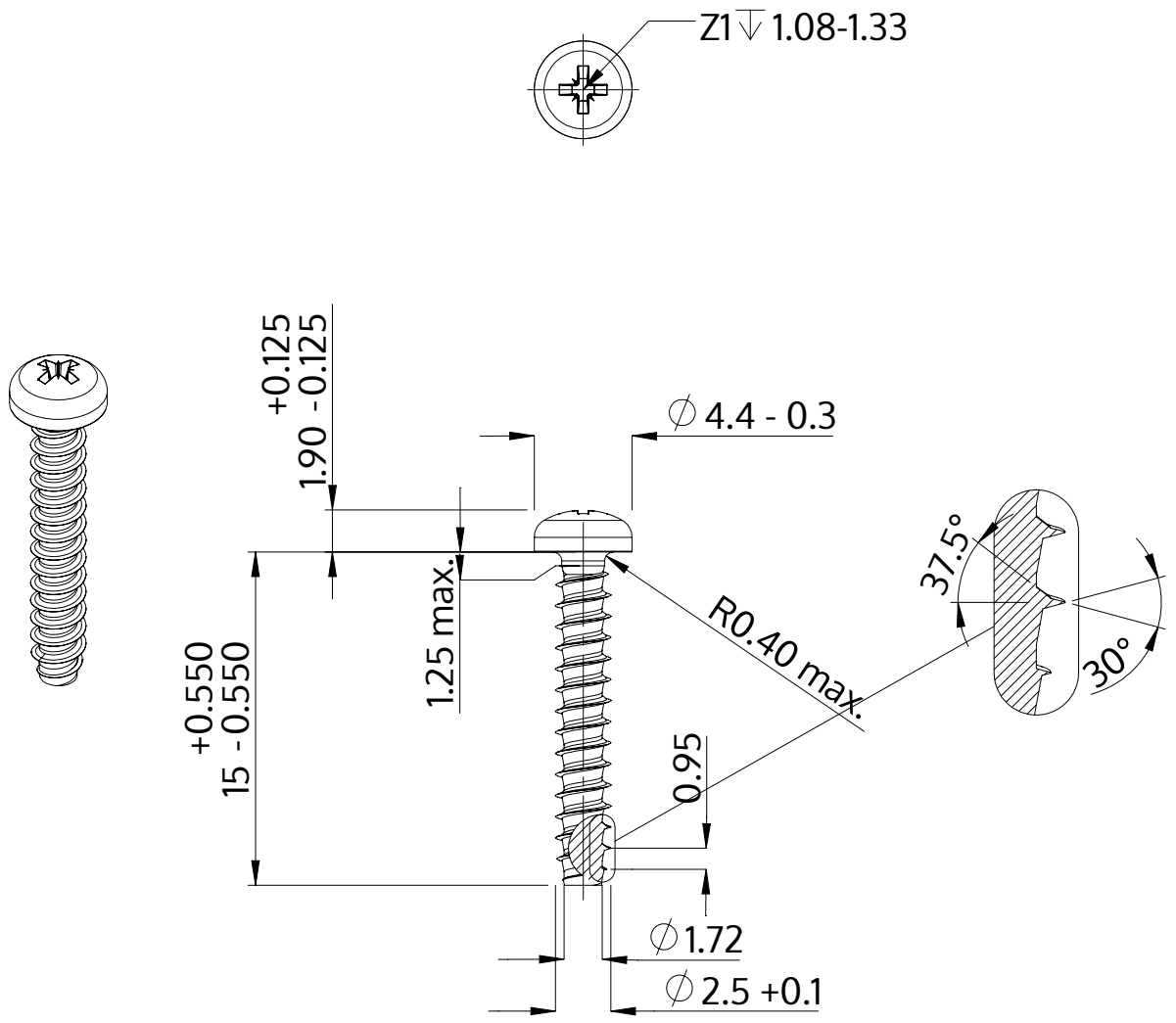

Descrizione	STP22 2.5x15.0 - Z1
Materiale	acciaio, temprato
Superficie	Placcato Zinco-Nichel, passivato nero, ricotto, sigillato
Peso	0.506 kg / 1000 pezzi

SCREWERK	**STP220250150B**	
Disegno metrico A4	Scala 3:1	2024-10