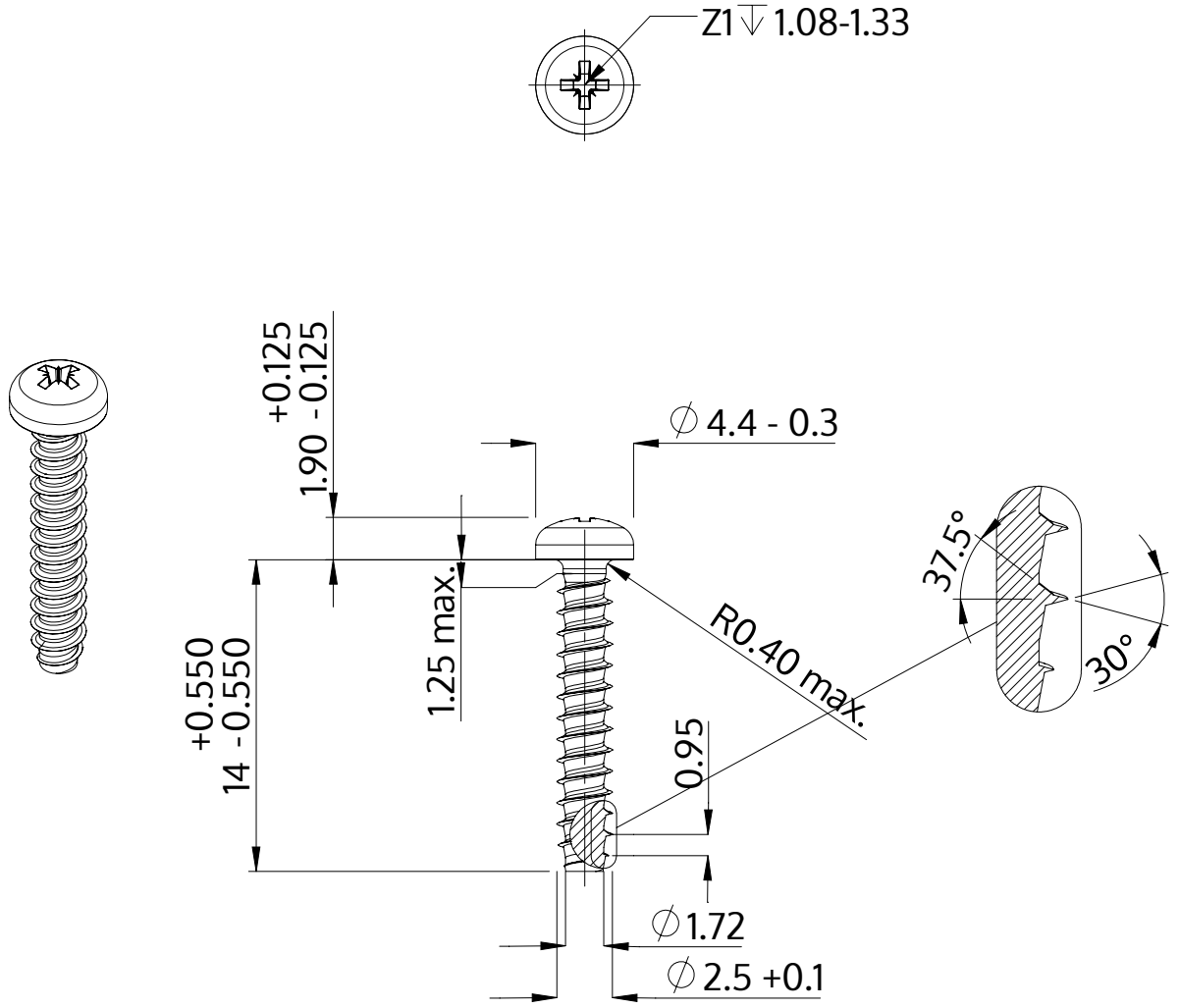

Açıklaması	STP22 2.5x14.0 - Z1
Malzeme	Paslanmaz Çelik A4
Kaplama	Parlak, cilalanmış ve pasifleştirilmiştir
Ağırlık	0.482 kg / 1000 Adet

SCREWERK	**STP220250140C**	
Metrik çizim A4	Ölçeklendirme 3:1	2024-10