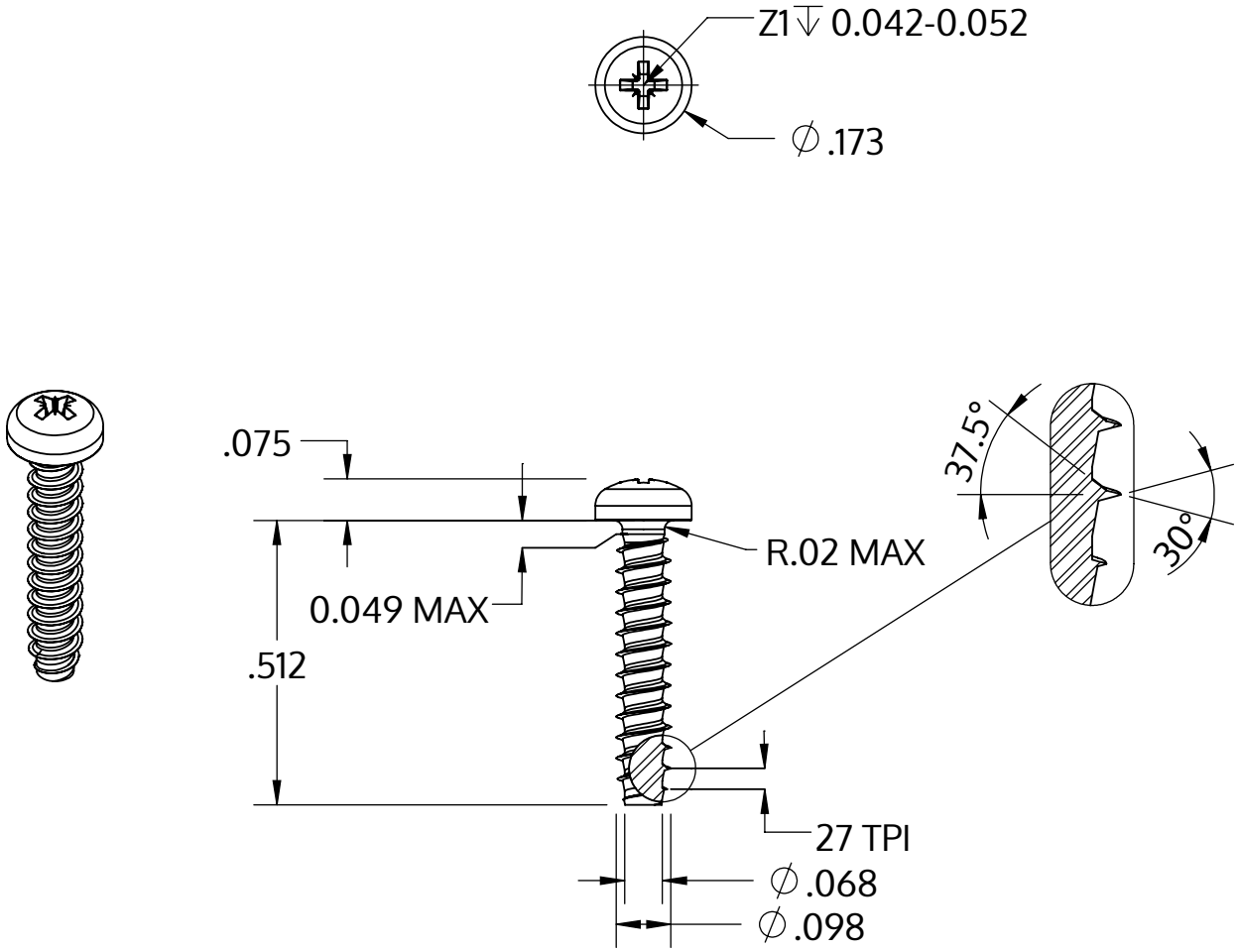

Metric size	M2.5 x 0.95 mm
US size (converted)	#3-27
	Tolerances [inch]
Length	+/- 0.021
Head diameter	+0 / -0.011
Head height	+/- 0.004
Thread diameter	+0.003 / -0

Beskrivelse	STP22 2.5x13.0 - Z1
Materiale	Stål, forædlet
Overflade	ZnNi sort-passiveret, tempret, forseglet
Vægt	0.458 kg / 1000 stykke

SCREWERK	**STP220250130B**	
_Zoll Zeichnung Größe A	Skalering 3:1	2024-10