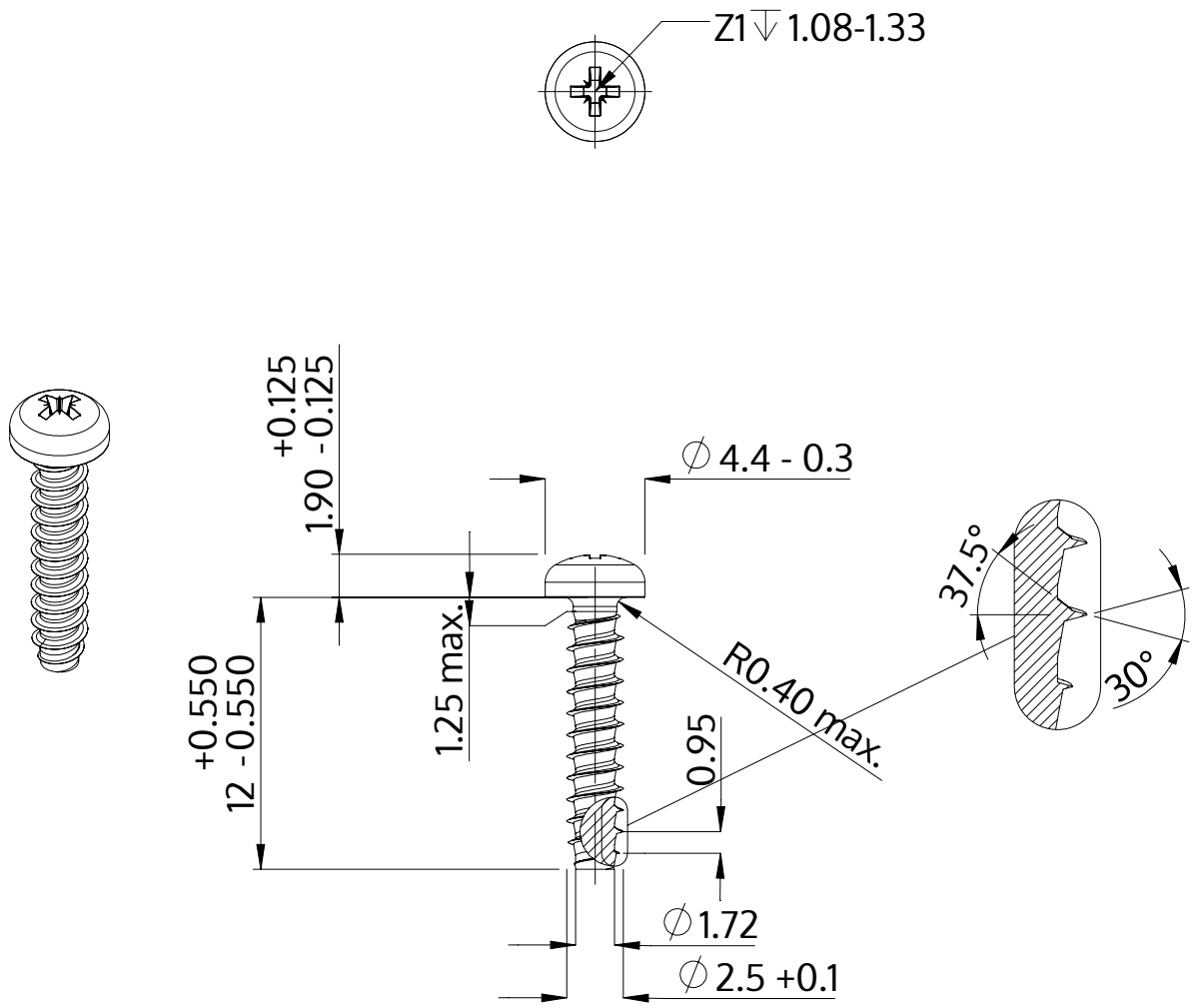

Descrição	STP22 2.5x12.0 - Z1
Material	inox A2
Superfície	Decapado e passivado
Peso	0.434 kg / 1000 peças

SCREWERK	**STP220250120E**	
Desenho Métrico A4	Escala 3:1	2024-10